Bid Book: V3

ބީލަން ފޮތް

ޕްރޮޖެކްޓްގެ ނަން: ޑަބްލިޔު.ޑީ.ސީ ފިނި މައިޒާނަށް ބޮގަންވިލާ ސްޓޭންޑް، އުނދޯލި ސްޓޭންޑް އަދި ރަށުގެ އާއްމު ސަރަހައްދުތަކުގައި ބެހެއްޓުމަށް ޖެހޭ ޖޯލިފަތި ހަދައި ސަޕްލައި ކޮށްދޭނެ ފަރާތެއް ހޯދުން

Supply of Boaganvilla Stand and Swing for WDC Finimaizaan and Joalifathi for Public Areas

ޕްރޮޖެކްޓްގެ ނަންބަރ: PC-266/2025/G-05

އިއުލާން ނަންބަރު: (IUL)266-PR/266/2025/74

އިއުލާން ކުރެވިފައިވާ ތާރީޚް: 13 އޮކްޓޯބަރު 2025

ބީލަންފޮތުގެ ވާޝަން: ވާޝަން 3

ބީލަން ފޮތް އިސްލާހުކުރެވިފައިވާ ތާރީޚް: 21 އޮކްޓޯބަރު 2025

ކުޅުދުއްފުށި ސިޓީ ކައުންސިލްގެ އިދާރާ
ކުޅުދުއްފުށި ، ދިވެހިރާއްޖެ

ސެކްޝަން 1

ބިޑް ޝީޓް

ރިފަރެންސް ނަންބަރު	ބިޑަރާއި ގުޅޭ ރިފަރެންސްތައް
1.1	ޕްރޮޖެކްޓްގެ ނަން ޑަބްލިއު.ޑީ.ސީ ފިޔަތި މައިޖާނަން ބޭނުންވާ ސްޓޭޖް، އުސްކުރި ސްޓޭޖް އަދި ރަނގަޅު އެޅި ސަރަހައްދުތަކުގައި ބެހެއްޓުމަށް ޓެންޓުގަނޑު ހަދައި ސަޕްލައި ކޮށްދިނުން ފަރާތެއް ހޯދުން އިޢުލާން ނަންބަރު: (IUL)266-PR/266/2025/74 އިޢުލާން ކުރި ތާރީޚް: 13 އޮކްޓޫބަރު 2025 (އާދިއްތަ)
8.1	ބިޑަށް ހުށަހެޅުމަށް ރަޖިސްޓްރީކުރުން: 13 އޮކްޓޫބަރު 2025 (އާދިއްތަ) ން 23 އޮކްޓޫބަރު 2025 (ބުދަ) ގެ 10:30 އަށް އެޑްރެސް : ކުޅުދުއްފުށި ސިޓީ ކައުންސިލްގެ އިދާރާ ފޯން ނަންބަރު : 6527192، 6527113 ނުވަތަ 6527177
9.1	ޕްރީ ބިޑް މީޓިން (މައުލޫމާތު ސެޝަން): ތާރީޚް: 17 އޮކްޓޫބަރު 2025 (ބުރާސްފަތި) ގަޑި: 11:00 އެޑްރެސް: ކުޅުދުއްފުށި ސިޓީ ކައުންސިލްގެ އިދާރާ
9.2	ސުވާލުކުރާނަމަ އީމެއިލް ކުރައްވަންވީ ސުންގަޑި: އީމެއިލް: bids@kulhudhuffushicity.gov.mv ތާރީޚް: 22 އޮކްޓޫބަރު 2025 (އަންގާރަ) ގަޑި: 10:30 އެޑްރެސް: ކުޅުދުއްފުށި ސިޓީ ކައުންސިލްގެ އިދާރާ
9.2	މައުލޫމާތު ސާފުކުރުމަށް ލިޔުންތައް ފޮނުވަންވީ އެޑްރެސް: ނަން: އާއިޝަތު ނަޖީބާ މުޙައްމަދު، މަޖީދާ ޙަސަން އަދި ޝިފާނާ އަބްދުއްރަހީމް ފޯނު ނަންބަރު: 6527192، 6527113 ނުވަތަ 6527177 އީމެއިލް އެޑްރެސް: bids@kulhudhuffushicity.gov.mv އެޑްރެސް: ކުޅުދުއްފުށި ސިޓީ ކައުންސިލްގެ އިދާރާ
13.1	އަގު ހުށަހަޅަންވީ ގޮތް: ދިވެހި އަގު (ދިވެހި ރުފިޔާއިން)
17.1	ބިޑް ހުށަހަޅަންވީ ސުންގަޑި: ތާރީޚް: 24 އޮކްޓޫބަރު 2025 (ބުރާސްފަތި) ގަޑި: 10:30 ތަން: ކުޅުދުއްފުށި ސިޓީ ކައުންސިލް އިދާރާގައި
19.1	ބިޑް ހުޅުވުން: ތާރީޚް: 24 އޮކްޓޫބަރު 2025 (ބުރާސްފަތި) ގަޑި: 10:30 ތަން: ކުޅުދުއްފުށި ސިޓީ ކައުންސިލް އިދާރާގައި
22.1	ބިޑްތައް ވަޒަންކުރާނީ މިންގަނޑު ޖަދުވަލު 6 ގައި އެވަނީއެވެ.
30.1	ބިޑް ސެކިއުރިޓީގެ ގޮތުގައި ހުށަހަޅަންޖެހޭ އަދަދު: -
32.1	ޕަރފޯމަންސް ގެރެންޓީ ހުށަހަޅަންޖެހޭ އަދަދު: -

652 8831 info@kulhudhuffushicity.gov.mv www.kulhudhuffushicity.gov.mv @kfcitycouncil

ސެކްޝަން 2 - ބީލަން ހުށަހަޅާ ފަރާތްތަކަށް އިރުޝާދު

(ހ) އާންމު މަޢުލޫމާތު

1. ބީލަމުގެ ތަޢާރަފު

1.1. މިއީ ޑަބްލިއު.ޕީ.ސީ ފައިބަރ ކަޓަމަރާން ޕެސެންޖަރ ސްޕީޑްބޯޓް، އިންޖީނު ސްޕީޑްބޯޓް އަދި ރަށުގެ އެކި ސަރަހައްދުތަކުގައި ބެހެއްޓުމަށް ޖިމްނޭޒިއަމް ހަދައި ސަޕްލައި ކޮށްދޭނެ ފަރާތެއް ހޯދުމަށް ހުށަހަޅާފައިވާ ބީލަމެކެވެ. މި ބީލަމުގެ މަޢުލޫމާތު ބީލަން ޝީޓުގައި ބަޔާންކޮށްފައިވާނެއެވެ.

2. ބީލަމަށް ކުރިމަތިލެވޭނެ ފަރާތްތައް

2.1. ބީލަން ހުޅުވާލެވިފައިވަނީ، ވިޔަފާރި ރަޖިސްޓްރީ ކުރުމުގެ ޤާނޫނު (ޤާނޫނު ނަންބަރު: 18/2014) ގެ ދަށުން ވިޔަފާރި ރަޖިސްޓްރީ ކުރެވިފައިވާ ތިރީގައި ބަޔާންކުރާ ފަރާތްތަކަށެވެ.

2.1.1 ދިވެހިރާއްޖޭގެ ކުންފުންޏާބެހޭ ޤާނޫނުގެ ދަށުން ރަޖިސްޓްރީ ކުރެވިފައިވާ ކުންފުނިތަކަށް.

2.1.2 ޕާޓްނަރޝިޕް ޤާނޫނުގެ ދަށުން ރަޖިސްޓްރީ ކުރެވިފައިވާ ޕާޓްނަރޝިޕްތަކަށް.

2.1.3 ކޯޕަރޭޓިވް ސޮސައިޓީގެ ޤާނޫނުގެ ދަށުން ރަޖިސްޓްރީ ކުރެވިފައިވާ ކޯޕަރޭޓިވް ސޮސައިޓީތަކަށް.

2.1.4 އަމިއްލަ ފަރުދުންގެ ވިޔަފާރީގެ ޤާނޫނުގެ ދަށުން ރަޖިސްޓްރީ ކުރެވިފައިވާ އަމިއްލަ ފަރުދުންގެ ވިޔަފާރިތަކަށް.

2.2. މިމާއްދާގެ 2.1 ގައި ބަޔާންކުރާ ފަރާތްތަކުގެ އިތުރުން އެހެން ފަރާތްތަކަށް ބީލަމަށް ކުރިމަތިލެވޭނީ އެކަން ބީލަން ޝީޓުގައި ބަޔާން ކޮށްފައިވާނަމައެވެ.

3. ބީލަން ތައްޔާރުކުރާނެގޮތާއި ބީލަމުގައި ސޮއިކުރުން

3.1. ބީލަމެއް ތައްޔާރުކުރަންވާނީ މި ފޯމުގެ ޖަދުވަލު 1 ގައިވާ، ބީލަން ހުށަހަޅާ ފަރާތްތަކުގެ ޗެކްލިސްޓް ގައިވާ ތަރުތީބުން ޑޮކިއުމެންޓްތައް ތަރުތީބުކޮށް ސްޓެޕްލް ނުވަތަ ބައިންޑް ކުރެވިފައެވެ.

3.2. ބީލަން ހުށަހަޅާ ފަރާތުން ބީލަން ތައްޔާރު ކުރަންވާނީ ބީލަމާއިއެކު ދީފައިވާ ނަމޫނާ ފޯމެޓަށް ދިވެހި ނުވަތަ އިނގިރޭސި ބަހުން، ފަސޭހައިން ކިޔަން އެނގޭ ފޮންޓަކުން (ފާރުކު ފޮންޓް ފަރަ / Times New Roman) ޓައިޕް ކުރެވިފައެވެ. ނުވަތަ އަތުން ލިޔާނަމަ ލިޔެވިފައި ހުންނަންވާނީ ކިޔަން އެނގޭގޮތަށެވެ. އަދި ބީލަމުގެ ހުރިހާ ސަފްހާއެއްގައި ބީލަން ހުށަހަޅާ ފަރާތުގެ ނުވަތަ އެފަރާތުން އެއްބަސް ކުރާ ފަރާތުގެ ސޮއި ކުރެވިފައި ހުންނަން ވާނެއެވެ. އަދި ބީލަމުގެ ކޮންމެ ސަފްހާއެއްގައި ލިޔެ އެއީ ކިތައް ސަފްހާގެ ތެރެއިން ކިތައް ވަނަ ސަފްހާކަން އެނގޭގޮތަށް ތަރުތީބުން ސަފްހާ ނަންބަރު ޖަހަންވާނެއެވެ.

652 8831 info@kulhudhuffushicity.gov.mv www.kulhudhuffushicity.gov.mv @kfcitycouncil

3.3. 3.3.1 ޕްރައިވެޓް ލިމިޓެޑް ކުންފުނިތަކުން މެނޭޖިންގ ޑިރެކްޓަރ ނޫން އެހެން ފަރާތަކުން ބިޑުގައި ސޮއިކުރާނަމަ އެ ފަރާތަކަށް ސޮއި ކުރުމުގެ ހުއްދަ ދީފައިވާކަން ބަޔާންކުރާ "ޕަވަރ އޮފް އެޓަރނީ"ގެ ކޮޕީއެއް ހުށަހަޅަން ވާނެއެވެ.

3.3.2 ޕާޓްނަރޝިޕްތަކުގެ މެނޭޖިންގ ޕާޓްނަރު ނޫން އެހެން ފަރާތަކުން ބިޑުގައި ސޮއިކުރާނަމަ އެ ފަރާތަކަށް ސޮއި ކުރުމުގެ ހުއްދަ ދީފައިވާކަން ބަޔާންކުރާ "ޕަވަރ އޮފް އެޓަރނީ"ގެ ކޮޕީއެއް ހުށަހަޅަން ވާނެއެވެ.

3.3.2 ކޯޕަރޭޓިވް ސޮސައިޓީތަކުގެ ޗެއަރޕާރސަން ނޫން އެހެން ފަރާތަކުން ބިޑުގައި ސޮއިކުރާނަމަ އެ ފަރާތަކަށް ސޮއި ކުރުމުގެ ހުއްދަ ދީފައިވާކަން ބަޔާންކުރާ "ޕަވަރ އޮފް އެޓަރނީ"ގެ ކޮޕީއެއް ހުށަހަޅަން ވާނެއެވެ.

3.3.4 ފަރުދީ ވިޔަފާރިތަކުގައި ވެރިފަރާތް ނޫން ފަރާތެއް ބިޑަށް ހުށަހަޅާ ލިޔުންތަކުގައި ސޮއިކުރާނަމަ އެފަރާތަކަށް ސޮއިކުރުމުގެ ހުއްދަ ދީފައިވާކަން ބަޔާންކުރާ "ޕަވަރ އޮފް އެޓަރނީ"ގެ ކޮޕީއެއް ހުށަހަޅަން ވާނެއެވެ.

3.3.5 ސަރުކާރު ކުންފުނިތަކާއި، ޕަބްލިކް ލިމިޓެޑް ކުންފުނިތަކުން ބިޑުގެ ލިޔުންތަކުގައި ސޮއިކުރާއިރު، ޒިންމާދާރު ކޮންމެ ފަރާތަކުންވެސް ސޮއި ކުރަންވާނެއެވެ.

4. ހުށަހެޅޭނެ ބިޑުގެ އަދަދު 4.1 ބިޑަށް ކުރިމަތިލާ ކޮންމެ ފަރާތަކުންވެސް ހުށަހަޅާނީ 1 (އެކެއް) ބިޑެވެ. އެއް ބިޑަށްވުރެ ގިނަ ބިޑު އެއްފަރާތަކުން ހުށަހަޅައިފިނަމަ އެފަރާތުން ހުށަހެޅިފައިވާ ހުރިހާ ބިޑެއް ބާތިލު ކުރެވޭނެއެވެ.

5. ބިޑަށް ބަދަލު ކުރުމުގެ ހައްގު 5.1 ބިޑަށް ބަދަލުގެނައުމާއި ބިޑު ހުށަހެޅުމުގެ ކުރިން އެންމެ ފަހުގެ ގަޑިއަށް ކުރީން އިޢުލާނުގައި ކަނޑައަޅާފައިވާ ފަރާތަކުންނެވެ. މިގޮތުން ހިނގާ އެއްވެސް ޚަރަދެއް ބިޑުދޭ ފަރާތުން ބަލަހައްޓަން ޖެހޭނެއެވެ.

6. އެހެނިހެން އުސޫލުތައް 6.1 ބިޑަށް ހުށަހަޅާ ފަރާތަކީ، ކުރުމުއްދަތުގައި ސިޓީ ކައުންސިލްގެ އިދާރާގެ ޕްރޮކިއުމަންޓާއި ފައިސާއާއި ހިސާބުތަކާ ބެލެހެއްޓުމުގެ ޒިންމާ ހަވާލުވެފައިވާ މުވައްޒަފަކާ ނުވަތަ ޕްރޮކިއުމަންޓާ ގުޅޭ މައްސަލަތަކާއި ސަރުކާރުން އެކުލަވައިލާ މުވައްޒަފަކާ ނުވަތަ އެ ކޮމިޓީއެއްގެ އެސްޓިމޭޓް ފުލުފުލުގެ މުވައްޒަފަކާ ގުޅުންހުރި ވިޔަފާރިއެއްކަން އެނގޭނަމަ، އެކަމުގެ ސާފު މަޢުލޫމާތު ލިޔުމެއްގައި ސާފުކޮށް ހުށަހަޅަންވާނެއެވެ.

6.2 މި މާއްދާގެ 6.1 ގައި ބަޔާންކޮށްފައިވާ މުވައްޒަފަކާ ގުޅުންހުރި ބަޔަކުކަމަށް ބެލެވޭނީ، މާލިއްޔަތު ގަވާއިދުގެ 19.01 ވަނަ މާއްދާގެ (ހ) ގައި، "ކްލޯޒް ރިލޭޝަންޝިޕް" ނުވަތަ "ކްލޯޒް އެސޯސިއޭޓް" ކަމަށް މާނަކޮށްފައިވާ ފަރާތެއް ނުވަތަ އެފަދަ ފަރާތެއްގެ ބަޔެއް ހިމެނޭ ގޮތަށެވެ.

652 8831 info@kulhudhuffushicity.gov.mv www.kulhudhuffushicity.gov.mv @kfcitycouncil

(ނ) ބީލަމާގުޅޭ ލިޔުންތައް

7. ބީލަން ފޯމު ގައި ހިމެނޭ ބައިތައް

7.1. ބީލަމާގުޅޭ ލިޔުންތަކުގައި ހިމެނޭނީ ތިރީގައިވާ ލިސްޓުގައިވާ ލިޔުންތަކާއި، އެމެންޑްމަންޓްތަކެވެ.

7.1.1 ބީލަން ޝީޓް (ސެކްޝަން-1)

7.1.2 ބީލަން ހުށަހަޅާ ފަރާތްތަކަށް އިރުޝާދު (ސެކްޝަން-2)

7.1.3 އެއްބަސްވުމުގެ އާންމު އަދި ހާއްސަ މާއްދާތައް (ސެކްޝަން-3)

7.1.4 ޖަދުވަލުތައް (ސެކްޝަން-4)

7.1.5 ކޯޓޭޝަން (ސެކްޝަން - 5)

7.1.6 މަސައްކަތާބެހޭ މައުލޫމާތު (ސެކްޝަން–6)

8. ބީލަމުގައި ރަޖިސްޓަރީ ކުރުން

8.1. ބީލަމުގައި ރަޖިސްޓަރީވުމަށް އިއުލާނުގައިވާ މުއްދަތުގެ ތެރޭގައި އިއުލާނުގައިވާ ލިންކް މެދުވެރިކޮށް ރަޖިސްޓަރީވާންވާނެއެވެ. ބީލަމުގައި ރަޖިސްޓަރީވިކަން ކަށަވަރުކުރުމަކީ ބީލަން ހުށަހަޅާ ފަރާތުގެ ޒިންމާއެކެވެ.

8.2. އަންދާސީހިސާބު ހުށަހެޅޭނީ އިއުލާނުގައި ރަޖިސްޓަރީ ކުރުމަށް ދެވިފައިވާ މުއްދަތުގެ ތެރޭގައި މިއިދާރާގައި ނަން ރަޖިސްޓަރީކުރެވިފައިވާ ފަރާތްތަކަށެވެ.

9. ބީލަމާ ގުޅޭގޮތުން މައުލޫމާތު ސާފުކުރުން

9.1. މި ބީލަމާއި ގުޅޭ ޕްރީބިޑް މީޓިން އޮންނާނަމަ "ބީލަން ޝީޓް" ގައި ބަޔާންކޮށްފައިވާނެއެވެ.

9.2. ބީލަމާގުޅޭ ސުވާލު އިތުރު މައުލޫމާތެއް ސާފުކުރަން ބޭނުންވާނަމަ ބީލަން ޝީޓްގައިވާ އީމެއިލަށް ލިޔުމުން ހުށަހަޅަންވާނެ، އެކަމުގެ މައުލޫމާތު ސާފުކޮށްދިނުމަށްފަހު ހުރިހާ ބީލަންވެރިންނަށް ލިޔުމުން ފޮނުވާނެއެވެ.

9.3. މި ބީލަން ފޯމުގައިވާ މައުލޫމާތާއި ގުޅިގެން ނުވަތަ މި ބީލަމާ ގުޅޭގޮތުން އިތުރަށް ސާފުކުރާ ކަމެއް އޮތް ނަމަ އެ ކަމެއްގެ މައުލޫމާތު ހޯދުމަކީ ބީލަން ހުށަހަޅާ ފަރާތުގެ ޒިންމާ އެކެވެ.

10. ބީލަމަށް ބަދަލު ގެނައުން

10.1. ބީލަން ހުށަހެޅުމުގެ މުއްދަތު ހަމަވުމުގެ ކުރިން ބީލަމަށް ކޮންމެހެން ގެންނަންޖެހޭ ބަދަލެއް ގެނައުމަށް ފެނިއްޖެ ހިނދެއްގައި، އެމެންޑްމަންޓެއް (އުނި/އިތުރު) ގެންނާނެއެވެ.

10.2. 10.1 ގައިވާ ގޮތަށް ދޫކުރާ އެމެންޑްމަންޓަކީ ބީލަމުގެ ބައެއްކަމެވެ. އަދި އެ އުނިއިތުރު ބީލަމުގެ މައުލޫމާތު ސާފުކުރުމަށް ހާޒިރުވި ފަރާތްތަކަށް އީމެއިލް މެދުވެރިކޮށް ފޮނުވަންވާނެއެވެ. ނުވަތަ އެފަރާތަކާ އަތުއްތަން ހަވާލުކުރަންވާނެއެވެ.

652 8831 info@kulhudhuffushicity.gov.mv www.kulhudhuffushicity.gov.mv @kfcitycouncil

(ނ) ބީލަން ތައްޔާރުކުރުން

11. ބީލަމުގައި ބޭނުން ކުރާނެ ބަސް

11.1. ބީލަން ހުށަހަޅާ ފަރާތުން ބީލަން ތައްޔާރުކޮށް ހުށަހަޅަންވާނީ ބީލަމާއިއެކު ދީފައިވާ ނަމޫނާގެ އެއްގޮތަށް ދިވެހި ނުވަތަ އިނގިރޭސި ބަހުންނެވެ.

12. ބީލަމުގައި ބޭނުން ކުރާ ފައިސާ

12.1. މި ބީލަމުގައި އަގު ހުށަހަޅަންވާނީ ދިވެހި ރުފިޔާއިންނެވެ.

13. އަގު ހުށަހެޅުން

13.1. ބީލަމަށް ވަކި ގޮތަކަށް އަގު ހުށަހަޅަންޖެހޭނަމަ އެކަން ބީލަން ޝީޓުގައި ބަޔާންކޮށްފައިވާނެއެވެ. ޖަދުވަލު 2 – ބީލަން ހުށަހަޅާ ފޯމުގައި ޖުމްލަ އަގު (ހިސާބު އަކުރުން) ލިޔެފައިވާ އަގު ޖުމްލަ އަގު (ތާނައިން) ޖަހާފައިވާ އަގާއި ދިމާނުވާނަމަ ހުށަހެޅި އަގުގެ ގޮތުގައި ބަލާނީ ޖުމްލަ އަގު (ތާނައިން) ޖަހާފައިވާ އަގެވެ.

14. ބީލަމުގެ މުއްދަތު

14.1. ބީލަމުގެ މުއްދަތު ހަމަވާ ތާރީޚު އޮންނަންވާނީ ބީލަން ހުށަހަޅާ ތާރީޚުން ފެށިގެން 90 ދުވަހުގެ މުއްދަތަށެވެ.

15. ބީލަމާއެކު ހުށަހަޅަންޖެހޭ ލިޔެކިޔުންތައް

15.1. ބީލަމާއެކު ހުށަހަޅަންޖެހޭ ލިޔެކިޔުންތައް ސެކްޝަން 4 ގައި، ޖަދުވަލު 1 ގައި ބަޔާންކުރެވިފައިވާނެއެވެ. (ޖަދުވަލު 1 ގައި ކޮންމެހެން ހުށަހަޅަންޖެހޭ ކަމަށް ބަޔާން ކޮށްފައިވާ މައުލޫމާތު، ލިޔެކިޔުން ނުވަތަ ލިޔެކިޔުމެއް މަދުނަމަ ނުވަތަ ޑިސްކޮލިފައި ކުރެވޭނެއެވެ.)

(ރ) ބީލަން ހުށަހެޅުން

16. ބީލަން ބަންދު ކުރާނެ ގޮތް

16.1. ބީލަން ހުށަހަޅަންވާނީ ބަންދު ކުރެވިފައެވެ. މިނޫންގޮތަކަށް ހުށަހަޅާ ބީލަމެއް ބަލައެއް ނުގަނެވޭނެއެވެ.

16.2. ސިޓީ ކައުންސިލުގެ ބޯޑުގައި ބީލަމުގެ ނަން ލިޔެފައި ހުށަހަޅަންވާނެއެވެ.

16.3. ސިޓީ ކައުންސިލުގެ ކަވަރުކަރުދާހުން މަތީ ކަނުގައި ބީލަން ހުށަހަޅާ ފަރާތުގެ ނަމާއި އެޑްރެސް އަދި ފޯން ނަމްބަރު ލިޔެފައި ހުށަހަޅަން ވާނެއެވެ.

16.4. ހުށަހަޅާ ބީލަންތައް ހުށަހަޅަންވާނީ ބަންދު ކުރެވިފައިވާ ސިޓީ ކައުންސިލުގައި ބީލަން ޝީޓުގައިވާ ގޮތަށް އެޑްރެސް ކުރެވިފައެވެ.

17. ބީލަން ހުށަހަޅާނެ ސުންގަޑި

17.1. މި މަސައްކަތަށް ނުވަތަ ޚިދުމަތަށް އެދި ހުށަހަޅާ ބީލަންތައް ހުށަހަޅަންވީ ސުންގަޑި ބީލަން ޝީޓުގައި ބަޔާންކޮށްފައިވާނެއެވެ.

17.2. މި މާއްދާގެ 18.1 ގައި ބަޔާން ކުރެވިފައިވާ ތާރީޚަކީ ސަރުކާރު ބަންދު ދުވަހެއްގެ ގޮތުގައި ސަރުކާރުން ހަމަޖެއްސައިފިނަމަ ބީލަން ހުށަހަޅަންޖެހޭ އެންމެފަހު ތާރީޚަކީ ވާނީ ޖެހިގެން އެންމެ އަވަހަށް އަންނަ ރަސްމީ ދުވަހުގެ ބީލަން ޝީޓުގައިވާ ގަޑިއާ ސުންގަޑިއެވެ.

17.3. އީމެއިލް އަދި ފެކްސް އިން ފޮނުވާ އަންދާސީ ހިސާބުތައް ބަލައެއް ނުގަނެވޭނެއެވެ.

652 8831 info@kulhudhuffushicity.gov.mv www.kulhudhuffushicity.gov.mv @kfcitycouncil

18. މުއްދަތުގެ ފަހުން ހުށަހެޅޭ ބީލަން ބަލާއި މެދު އަމަލު ކުރާނެގޮތް:

18.1 ބީލަން ހުށަހެޅުމަށް ހަމަޖެހިފައިވާ ސުންގަޑީގެ ފަހުން ހުށަހަޅާ ބީލަންތައް ބަލައެއް ނުގަނެވޭނެއެވެ.

(ބ) ބީލަން ހުޅުވުމާއި އިވެލުއޭޓް ކުރުން

19. ބީލަން ހުޅުވުން

19.1 މި ސަރުކާރުން ހުށަހަޅާ ބީލަންތައް ހުޅުވުމަށް ހަމަޖެހިފައިވާ ވަގުތު ބީލަން ހުށަހަޅާ ފަރާތްތަކުގެ ނުވަތަ އެފަރާތުން ބީލަން ހުޅުވުމަށް ހަމަޖެހިފައިވާ ތަނަށް ފޮނުވާ ފަރާތެއްގެ ހާޒިރުގައި ބީލަން ޝީޓުގައިވާ ތަރުތީބުގައެވެ.

19.2 ބީލަން ހުޅުވުން އޮންނާނީ ބީލަން ޝީޓުގައި ބަޔާންކޮށްފައިވާ އެޑްރެހުގައެވެ.

19.3 ބީލަން ހުޅުވުމަށް ހަމަޖެއްސިފައިވާ ތާރީޚަކީ އެއްވެސް ސަބަބަކާ ހުރެ ސަރުކާރުން ބަންދު ދުވަހެއްގެ ގޮތުގައި ހަމަޖެއްސިފައިވާނަމަ ބީލަން ހުޅުވުން އޮންނާނީ ޖެހިގެން އަންނަ ރަސްމީ ދުވަހުގެ ބީލަން ޝީޓުގައިވާ ގަޑީގައި ސުންގަޑީގައެވެ.

20. ހުށަހަޅާ ބީލުގައިވާ ކުށްތައް އިސްލާހުކުރުން

20.1 ޝަރުތު ފުރިހަމަވާ ބީލަންތަކުގެ ހިސާބުކުރުމުގެ މައްސަލައެއް އުޅޭނަމަ ބީލުގައި މިވާ ގޮތްތަކުގެ މަތިން އިސްލާހު ކުރެވޭނެއެވެ.

20.2 ބީލުގައިވާ ފައިސާގެ އަދަދާއި ދިވެހި ބަހުން ލިޔުމުގައިވާ ފައިސާގެ އަދަދު ތަފާތުވާނަމަ، ރަގަމު އަދަދުތަކުގައި ބަލާނީ ދިވެހި ބަހުން ލިޔުމުގައިވާ ފައިސާ އަދަދެވެ.

21. ބީލަންތައް ޗެކުކުރުމާއި ބީލަންތަކުގެ ރެސްޕޮންސިވްނެސް ކަނޑައެޅުން

21.1 ބީލަންތައް އިވެލުއޭޓްކުރުމުގެ ކުރިން ބީލުގައިވާ ކަންކަން ފުރިހަމަވޭތޯ ބެލޭނެއެވެ.

21.1.1 ބީލަމަށް ޝަރުތު ފުރިހަމަވާ ފަރާތެއްކަން.

21.1.2 ހުށަހަޅަންޖެހޭ ލިޔުންތައް ހުށަހަޅާފައިވާ ފަރާތެއްކަން

22.1.3 ބީލުގައިވާ އެސްޓިމޭޓްކޮށްފައި އެކަށީގެންވާ ބަޖެޓް ކަނޑައެޅުން (ރެސްޕޮންސިވްނެސް)

22. ބީލަންތައް އިވެލުއޭޓް ކުރުން

22.1 ހުށަހަޅާ ބީލަންތަކުގެ ތެރެއިން އިވެލުއޭޓް ކުރެވޭނީ 21.1 ގައިވާ ކަންކަން ފުރިހަމަވާ ބީލަންތަކެވެ.

23. ބީލަން ހަވާލުކުރާނެ ފަރާތް ކަނޑައެޅުން

23.1 ބީލަން ހަވާލުކުރާނީ ފަރާތެއް ކަނޑައަޅާނީ، ބީލަން ވަޒަންކުރުމަށް ބޭނުން ކުރާ މިންގަނޑަކީ ބަލައިގެން އެންމެ ގިނަ މާކްސް ލިބޭ ފަރާތަކަށެވެ.

24. ވަކިވަކި ފަރާތްތަކާއި ދާއިރާތަކަށް އިސްކޮންޓްރެކްޓް (އެސްޓިމޭޓް ނަންބަރު 2022-23)

24.1 ދައުލަތުގެ އިދާރާތަކުން ކުރިއަށްގެންދާ 2،500،000 (ދެ މިލިއަން ފަސްލައްކަ) ރުފިޔާއާއި 5،000،000 (ފަސް މިލިއަން) ރުފިޔާއާ ދެމެދުގެ ޕްރޮޖެކްޓްތައް ކޮންޓްރެކްޓަށް ހަވާލުކުރުމުގައި، ބީލުގައިވާ ގޮތަށް އަމަލު ކުރަންވާނެއެވެ.

(ހ) ފާސްވި ބިޑަރުންގެ ތެރޭގައި އެ ރަށަކަށް ނިސްބަތްވާ ފަރާތް ހިމެނޭކަމުގައި ވާނަމަ، އެ ރަށަކަށް ނިސްބަތްވާ ބިޑަރުންގެ ތެރެއިން އެންމެ މަތިން ޕޮއިންޓް ލިބޭ ފަރާތުން ހުށަހެޅި ބިޑުގެ އަގައި، މުޅި ބިޑުގައި އެންމެ މަތިން ޕޮއިންޓް ލިބިފައިވާ ފަރާތުން ހުށަހެޅި ބިޑުގެ އަގާއި ދެމެދު 10% (ދިހައެއް އިންސައްތަ) އަށްވުރެ ބޮޑުނުވާ ކަމުގައި ވާނަމަ، އެ ރަށަކަށް ނިސްބަތްވާ ފަރާތަށް ބިޑް ހަވާލުކުރަން ނިންމަންވާނެއެވެ.

(ށ) މި އަކުރުގެ (ހ) ގައި ބަޔާންކޮށްފައިވާ ހާލަތަށް ފެތޭ ބިޑެއް ނެތްނަމަ، ފާސްވި ބިޑަރުންގެ ތެރޭގައި އެ އަތޮޅަކަށް ނިސްބަތްވާ ފަރާތް ހިމެނޭތޯ ބަލަންވާނެއެވެ. އެގޮތުން، އެ އަތޮޅަކަށް ނިސްބަތްވާ ބިޑަރުންގެ ތެރެއިން އެންމެ މަތިން ޕޮއިންޓް ލިބޭ ފަރާތުން ހުށަހެޅި ބިޑުގެ އަގައި، މުޅި ބިޑުގައި އެންމެ މަތިން ޕޮއިންޓް ލިބިފައިވާ ފަރާތުން ހުށަހެޅި ބިޑުގެ އަގާއި ދެމެދު 5% (ފަހެއް އިންސައްތަ) އަށް ވުރެ ބޮޑުނުވާ ކަމުގައި ވާނަމަ، އެ އަތޮޅަކަށް ނިސްބަތްވާ ފަރާތަށް ބިޑް ހަވާލުކުރަން ނިންމަންވާނެއެވެ.

(ނ) މި އަކުރުގެ (ހ) އަދި (ށ) ގައި ބަޔާންކޮށްފައިވާ ހާލަތަށް ފެތޭ ބިޑެއް ނެތްނަމަ، އެންމެ މަތިން ޕޮއިންޓް ލިބިފައިވާ ދިވެހި ފަރާތަށް ބިޑް ހަވާލުކުރަން ނިންމަންވާނެއެވެ.

(ރ) މި އަކުރުގެ (ހ) ، (ށ) އަދި (ނ) ގައި ބަޔާންކޮށްފައިވާ ހާލަތަށް ފެތޭ ބިޑެއް ނެތްނަމަ، އެންމެ މަތިން ޕޮއިންޓް ލިބިފައިވާ ފަރާތަށް ބިޑް ހަވާލުކުރަން ނިންމަންވާނެއެވެ.

24.2. ދައުލަތުގެ އޭޖެންސީތަކުން ކުރިއަށްގެންދާ 2،500،000 (ދެ މިލިއަން ފަސްލައްކަ) ރުފިޔާއަށްވުރެ ކުޑަ ޕްރޮކިއުމަންޓްތަކަށް ހަވާލުކުރުމުގައި ތިރީގައިވާ ގޮތަށް އަމަލު ކުރަން ވާނެއެވެ.

(ހ) އެންމެ ކުޑަ، ކުޑަ އަދި މެދުފަންތީގެ ވިޔަފާރިއެއްގެ ގޮތުގައި ރަޖިސްޓްރީ ކުރެވިފައިވާ ފަރާތެއް ފާސްވި ބިޑަރުންގެ ތެރޭގައި ހިމެނޭ ކަމުގައި ވާނަމަ، އެ ފަރާތުން ހުށަހެޅި ބިޑުގެ އަގައި، މުޅި ބިޑުގައި އެންމެ މަތިން ޕޮއިންޓް ލިބިފައިވާ ފަރާތުން ހުށަހެޅި ބިޑުގެ އަގާއި ދެމެދު 15% (ފަނަރަ އިންސައްތަ) އަށްވުރެ ބޮޑުނުވާ ކަމުގައި ވާނަމަ، އެންމެ ކުޑަ، ކުޑަ އަދި މެދުފަންތީގެ ވިޔަފާރިއެއްގެ ގޮތުގައި ރަޖިސްޓްރީ ކުރެވިފައިވާ ފަރާތަށް ބިޑް ހަވާލުކުރަން ނިންމަންވާނެއެވެ.

(ށ) މި އަކުރުގެ (ހ) ގައި ބަޔާންކޮށްފައިވާ ގޮތަށް ފޯމު ބަލައިގެން ނުލިބުނަމަ، ފާސްވި ބިޑުކުރިންގެ ތެރޭގައި އެ ރަށަކުން ނިސްބަތްވާ ފަރާތެއް ހިމެނޭ ކަމުގައި ވާނަމަ، އެ ރަށަކުން ނިސްބަތްވާ ބިޑުކުރިންގެ ތެރެއިން އެންމެ މަތިން ޕޮއިންޓު ލިބޭ ފަރާތުން ހުށަހަޅާ ބިޑުގެ އަގާއި، ދެން ބިޑުގައި އެންމެ މަތިން ޕޮއިންޓު ލިބިފައިވާ ފަރާތުން ހުށަހަޅާ ބިޑުގެ އަގާ ފަރަގު 10% (ދިހައެއް އިންސައްތަ) އަށްވުރެ ބޮޑުނުވާ ކަމުގައި ވާނަމަ، އެ ރަށަކުން ނިސްބަތްވާ ފަރާތާ ބިޑު ހަވާލުކުރަން ނިންމަންވާނެއެވެ.

(ނ) މި އަކުރުގެ (ހ) އަދި (ށ) ގައި ބަޔާންކޮށްފައިވާ ގޮތަށް ފޯމު ބަލައިގެން ނުލިބުނަމަ، ފާސްވި ބިޑުކުރިންގެ ތެރޭގައި އެ އަތޮޅަކުން ނިސްބަތްވާ ފަރާތެއް ހިމެނޭތޯ ބަލަންވާނެއެވެ. އެގޮތުން، އެ އަތޮޅަކުން ނިސްބަތްވާ ބިޑުކުރިންގެ ތެރެއިން އެންމެ މަތިން ޕޮއިންޓު ލިބޭ ފަރާތުން ހުށަހަޅާ ބިޑުގެ އަގާއި، ދެން ބިޑުގައި އެންމެ މަތިން ޕޮއިންޓު ލިބިފައިވާ ފަރާތުން ހުށަހަޅާ ބިޑުގެ އަގާ ފަރަގު 5% (ފަހެއް އިންސައްތަ) އަށްވުރެ ބޮޑުނުވާ ކަމުގައި ވާނަމަ، އެ އަތޮޅަކުން ނިސްބަތްވާ ފަރާތާ ބިޑު ހަވާލުކުރަން ނިންމަންވާނެއެވެ.

(ރ) މި އަކުރުގެ (ހ) ، (ށ) އަދި (ނ) ގައި ބަޔާންކޮށް ނުވާ ގޮތަށް ފޯމު ބަލައިގެން ނުލިބުނަމަ، އެންމެ މަތިން ޕޮއިންޓު ލިބިފައިވާ ދިވެހި ފަރާތާ ބިޑު ހަވާލުކުރަން ނިންމަންވާނެއެވެ.

(ބ) މި އަކުރުގެ (ހ) ، (ށ) ، (ނ) އަދި (ރ) ގައި ބަޔާންކޮށްފައިވާ ގޮތަށް ފޯމު ބަލައިގެން ނުލިބުނަމަ، އެންމެ މަތިން ޕޮއިންޓު ލިބިފައިވާ ފަރާތާ ބިޑު ހަވާލުކުރަން ނިންމަންވާނެއެވެ.

25. ބިޑުކުރިން ނިސްބަތްވާ ސަރަހައްދު ކަނޑައަޅާ މިންގަނޑު

25.1. މި އުސޫލުގެ ބޭނުމަށް، ވަކި ސަރަހައްދަކަށް ނިސްބަތްވާ ވިޔަފާރިއެއްގެ ގޮތުގައި ބެލެވޭނީ ގޮތްތައް، ތިރީގައި ބަޔާންކޮށްފައި މިވަނީއެވެ.

(ހ) ބިޑުކުރިއަކީ އަމިއްލަ ފަރުދެއް ނަމަ، އެ ފަރުދެއްގެ ދާއިމީ އެޑްރެސް ބަލައިގެން. ނުވަތަ؛

(ށ) ބިޑުކުރިއަކީ ފަރުދަކު ނޫން ވިޔަފާރިއެއް ނަމަ، އެ ވިޔަފާރިއެއް ރަޖިސްޓްރީކޮށްފައިވާ ރަށަކުން ބަލައިގެން.

(ނ) މި މާއްދާގެ (ހ) އާއި (ނ) ގައި ބަޔާންކޮށްފައިވާ ވިޔަފާރިއެއް ނިސްބަތްވާ ސަރަހައްދުގެ ޒޯނުގައި ބަލަންވާނީ، އަންނަނިވި ގޮތަށެވެ.

1. ބީލަންވެރިޔާ އަމިއްލަ ފަރުދެއް ނަމަ، ބީލަން އިޢުލާނުކުރި އަހަރުގެ ޖަނަވަރީމަހުގެ 1 ވަނަ ދުވަހު އެ ފަރާތް ރަޖިސްޓަރީކޮށްފައިވާ ދާއިމީ އެޑްރެހަށް؛ ނުވަތަ
2. ބީލަންވެރިޔާ އިޢުލާނުކުރި އަހަރުގެ ކުރިން ރަޖިސްޓްރީވެފައިވާ ވިޔަފާރިއެއް ނަމަ، ބީލަން އިޢުލާނުކުރި އަހަރުގެ ޖަނަވަރީމަހުގެ 1 ވަނަ ދުވަހު އެ ވިޔަފާރި ރަޖިސްޓްރީކޮށްފައިވާ ރަށަށް؛ ނުވަތަ
3. ބީލަންވެރިޔާ އިޢުލާނުކުރި އަހަރުގެ ތެރޭގައި ރަޖިސްޓްރީ ކޮށްފައިވާ ވިޔަފާރިއެއް ނަމަ، އެ ވިޔަފާރިއެއް އެންމެ ފުރަތަމަ ރަޖިސްޓްރީކޮށްފައިވާ ރަށަށެވެ.

26. ބީލަމެއް ނިސްބަތްވާ ސަރަހައްދު ކަނޑައަޅާނެ މިންގަނޑު

26.1 މި އުސޫލުގެ ބޭނުމަށް، ބީލަމެއް ނިސްބަތްވާ ސަރަހައްދު ކަނޑައަޅާނީ، އަންނަނިވި ގޮތަށެވެ.

(ހ) ވަކި ރަށަކަށް ނިސްބަތްކޮށްގެން ހުށަހަޅާ ބީލަން އެ ރަށަކަށް ނިސްބަތްކުރުން.

(ނ) ވަކި ރަށަކަށް މަންފާވާގޮތަށް ހުށަހަޅާ ބީލަން އެ ރަށަކަށް ނިސްބަތްކުރުން.

(ރ) އަތޮޅުތެރޭގައި ގާއިމުވެފައި ހުރި ދަތުރުފަތުރުގެ ޚިދުމަތުގައި ހުށަހަޅާ ބީލަމެއް އެ ޚިދުމަތް ގާއިމުވެފައި ހުރި ރަށަކަށް ނިސްބަތްކުރުން.

(ބ) އެއް ރަށަކަށްވުރެ ގިނަ ރަށްތަކަކަށް ނިސްބަތްކޮށް ހުށަހަޅާ ބީލަމެއްގައި އެ ބީލަމުގައި ހިމެނޭ އަދި އެ ބީލަމުން މަންފާކުރާ ހުރިހާ ރަށަކަށް ނިސްބަތްކުރުން.

27. ބީލަމެއް ކެންސަލްކުރުން

27.1 އިޢުލާނާ ގުޅިގެން ބީލަން ހުށަހަޅާއިރު ފުރިހަމަކުރަންޖެހޭ މަޢުލޫމާތާއި ހުށަހަޅަންޖެހޭ ލިޔުންތަކެއް ހުށަހަޅައިފައިނުވާނަމަ ބީލަމެއް ކެންސަލްކުރުމުގެ އިޚްތިޔާރު ޕްރޮކިއުމަންޓް ލިބިގެންވެއެވެ. އަދި ބީލަމެއް ކެންސަލްކޮށްފިނަމަވެސް ފުރިހަމަކަމާ ބީލަމެއް ބާތިލްކުރުމުގެ އިޚްތިޔާރުވެސް ޕްރޮކިއުމަންޓް ލިބިގެންވެއެވެ. އަދި ބީލަމެއް ކެންސަލްކޮށްފިނަމަ ހުށަހަޅައިފައިވާ އެކަށީގެންނުވާ އަސްލުކޮޕީއާއި ނުވަތަ އެކަށީގެންވާ އަދަދަކަށް ބީލަން ހުށަހަޅައިފައިނުވާނަމަ ބީލަމެއް ކެންސަލްކުރުމުގެ އިޚްތިޔާރު މަސްއޫލުކަމާގެ ޕްރޮކިއުމަންޓް ލިބިގެންވެއެވެ.

28. ބީލަން ކާމިޔާބުވާ ފަރާތް ހޮވުމާއި، އެކަން އެންގުން

28.1. ބީލަން ކާމިޔާބުވި ފަރާތަށާއި، ކާމިޔާބުނުވި ފަރާތްތަކަށް ލިޔުމުން އަންގާނެއެވެ.

29. އެއްބަސްވުމުގައި ސޮއި ކުރުން

29.1. ބީލަން ކާމިޔާބުކުރިފަރާތަށް ލިޔުން ފޮނުވާތާ ގިނަވެގެން ބަންދުނޫން 30 (ތިރީސް) ދުވަހުގެ ތެރޭގައި ބީލަން ކާމިޔާބުކުރި ފަރާތާއި ދެމެދު މަސައްކަތުގެ އެއްބަސްވުމުގައި ސޮއި ކުރަންވާނެއެވެ.

29.2. 29.1 ގައި ބަޔާންކޮށްފައިވާ މުއްދަތުގައި އެއްބަސްވުމުގައި ސޮއި ނުކުރައްވައިފިނަމަ، މިމަސައްކަތް ހަވާލުކުރުމަށް ނިންމާފައިވާ ނިންމުން ބާތިލުކުރެވޭނެއެވެ.

29.3. އެއްބަސްވުމުގައި ސޮއިކުރުމަށްފަހު މަސައްކަތް ދޫކޮށްލައިފިނަމަ ނުވަތަ އެއްބަސްވުމުގައި ސޮއިކުރުމަށްފަހު މަސައްކަތްކުރިޔަށް ނުގެން މަސައްކަތް ދޫކޮށްލައިފިނަމަ ދައުލަތުގެ މާލިއްޔަތުގެ ޤަވާޢިދުގެ 17.19 ގައި ބަޔާންކޮށްފައިވާ ގޮތުގެމަތިން ފިޔަވަޅުއެޅޭނެއެވެ.

(ށ) ޕަރފޯމަންސް ގެރެންޓީ ސެކިއުރިޓީ

30. ބިޑް ސެކިއުރިޓީ

30.1. ބިޑް ސެކިއުރިޓީ ޕަރފޯމަންސް ޖާމިނެއް ގޮތުގައި ބީލަން ސޮއިކުރާ ބާރުން ކުރިޔަށް ބަޔާންކޮށްފައިވާނަމަ، ބަޔާންކޮށްފައިވާ އަދަދުގެ ބިޑް ސެކިއުރިޓީގެ އަސްލު ހުށަހަޅަންވާނެއެވެ.

30.2. ބިޑް ސެކިއުރިޓީގެ ގޮތުގައި ހުށަހަޅަންޖެހޭނީ ސަރުކާރުން ގަބޫލުކުރާ ބޭންކަކުން ނުވަތަ ދިވެހިރާއްޖޭގައި ރަޖިސްޓަރީކުރާ ފައިނޭންޝަލް އިންސްޓިޓިއުޝަނަކުން މި ޕްރޮޖެކްޓަށް ދޫކޮށްފައިވާ ސެކިއުރިޓީ ނުވަތަ ގެރެންޓީގެ އަސްލެވެ. ބިޑް ސެކިއުރިޓީ އެންނަންވާނީ ގޮތުގެ ނަމޫނާއެއް ޖަދުވަލު 5 ގައި ވާނެއެވެ.

30.3. ބީލަން ކާމިޔާބު ކުރާ ފަރާތަށް އެކަން އަންގާ ތާރީޚުން ފެށިގެން ރަސްމީ ބަންދު ނޫން 7 (ހަތެއް) ދުވަހުގެ ތެރޭގައި ބީލަން ކާމިޔާބު ނުވާ ފަރާތްތަކުގެ ބިޑް ސެކިއުރިޓީ ބަލާ އެފަރާތްތަކުން ކާޑުކަން އެނގޭނެ ކޮޕީއާއި ރަސްމީ ލިޔުމާއި ހިފައިގެން އަންނަންވާނެއެވެ.

30.4. ބީލަން ހުށަހެޅުމަށްފަހު ބީލަން ޕަރފޯމީ ފަރާތަކުން ބީލަމުން ވަކިވެއްޖެނަމަ ނުވަތަ ބީލަން ކާމިޔާބުވާ ފަރާތަށް ބީލަން ކާމިޔާބުވިކަމުގެ ލިޔުން ލިބުމަށްފަހު ބީލަން ކެންސަލް ކޮށްފިނަމަ ޕަރފޯމަންސްއާއި ހަވާލުކުރާ އެޕާރޓީން ކުރިއަށް ބިޑް ސެކިއުރިޓީ ދައުލަތަށް ނެގޭނެއެވެ.

30.5. ބިޑް ސެކިއުރިޓީގެ މުއްދަތަކީ ބިޑް ޕީރިއަޑާ ވޭލިޑިޓީން ފެށިގެން 90 ދުވަހެވެ.

31.1. އެޑްވާންސް ފައިސާ ހޯދުމަށް އެދި ހުށަހަޅައިފިނަމަ، ދައުލަތުގެ މާލިއްޔަތުގެ ގަވާއިދާ އެއްގޮތަށް އެޑްވާންސް ފައިސާ ދޫކުރެވިދާނެއެވެ.

652 8831 info@kulhudhuffushicity.gov.mv www.kulhudhuffushicity.gov.mv @kfcitycouncil

31. އެޑްވާންސް ފައިސާ އަދި އެޑްވާންސް ފައިސާގެ ގެރެންޓީ

31.2. އެޑްވާންސް ފައިސާ ދޫކުރެވޭނީ ޕްރޮކިއުމަންޓުގެ ޖުމްލަ އަގު -/250,000 (ދެލައްކަ ފަންސާސް ހާސް) ރުފިޔާ ރުފިޔާއަށްވުރެ ބޮޑުނަމައެވެ.

31.3. އެޑްވާންސް ފައިސާ ހޯދުމަށްއެދި ހުށަހަޅާނަމަ، މަސައްކަތާއި ހަވާލުވާތާ 45 (ސާޅީސް ފަހެއް) ދުވަހުގެ ތެރޭގައި އެޑްވާންސް ފައިސާއަށް އެދި ހުށަހަޅަންވާނެއެވެ.

31.4. އެޑްވާންސް ފައިސާ ހޯދުމަށް ހުށަހަޅާނަމަ އެޑްވާންސް ޕޭމަންޓް ގެރެންޓީގެ ގޮތުގައި ސަރުކާރުން ގަބޫލުކުރާ ބޭންކަކުން ނުވަތަ ދިވެހިރާއްޖޭގައި ގާއިމުކުރެވިފައިވާ ފައިނޭންޝަލް އިންސްޓިޓިއުޝަނަކުން މި ޕްރޮޖެކްޓަށް ދޫކޮށްފައިވާ ސެކިއުރިޓީ ގޮތުގައި ގެރެންޓީއެއް ހުށަހަޅަންވާނެއެވެ.

31.5. އެޑްވާންސް ފައިސާގެ ގޮތުގައި ދޫކުރެވޭނީ މަސައްކަތުގެ ޖުމްލަ އަގުގެ 15% (ފަނަރަ އިންސައްތަ) އަށްވުރެ ބޮޑުނޫން އަދަދެކެވެ. އަދި އެޑްވާންސްގެ ގޮތުގައި ދޫވާ ފައިސާ މަސައްކަތް ކުރަމުންދާއިރު ނުވަތަ ޚިދުމަތް ހުށަހަޅާއިރު ހުރިހާ ބިލްތަކުން، ކޮންޓްރެކްޓުގެ ޖުމްލަ އަގުގެ ނިސްބަތުން އުނިކުރެވޭނެއެވެ.

32. ޕާފޯމަންސް ގެރެންޓީ

32.1. ބީލަމުން ހުށަހަޅާ އަގަކީ -/500,000 ރުފިޔާއަށްވުރެ މަތީގެ އަގެއްނަމަ ބީލަން ކާމިޔާބުވި ފަރާތުން ސަރުކާރުން ގަބޫލުކުރާ ބޭންކަކުން ނުވަތަ ދިވެހިރާއްޖޭގައި ގާއިމުކުރެވިފައިވާ ފައިނޭންޝަލް އިންސްޓިޓިއުޝަނަކުން މި ޕްރޮޖެކްޓަށް ދޫކޮށްފައިވާ ސެކިއުރިޓީ ގޮތުގައި ގެރެންޓީއާއި އަސްލު ޕާފޯމަންސް ގެރެންޓީގެ ގޮތުގައި ހުށަހަޅަންވާނެއެވެ.

32.2. ޕާފޯމަންސް ގެރެންޓީ ބަލަހައްޓަން ބީލަން ކާމިޔާބުވި ފަރާތަށް ދޫވާ މުއްދަތުގައި ޕާފޯމަންސް ގެރެންޓީ ނުބަލަހައްޓައިފިނަމަ، މިމަސައްކަތް ހަވާލުކުރުމުން ނިންމާފައިވާ ނިންމުން ބާތިލުކުރުމަށްފަހު، އެފަރާތުން ހުށަހަޅާފައިވާ ބިޑް ސެކިއުރިޓީ ދައުލަތަށް ނަގާނެއެވެ.

32.3. ޕާފޯމަންސް ގެރެންޓީގެ ގޮތުގައި ހުށަހަޅަންވާނީ ސަރުކާރުން ގަބޫލުކުރާ ބޭންކަކުން ނުވަތަ ދިވެހިރާއްޖޭގައި ގާއިމުކުރެވިފައިވާ ފައިނޭންޝަލް އިންސްޓިޓިއުޝަނަކުން މި ޕްރޮޖެކްޓަށް ދޫކޮށްފައިވާ ސެކިއުރިޓީ ގޮތުގައި ގެރެންޓީގެ އަސްލެވެ.

32.4. ޕާފޯމަންސް ގެރެންޓީގެ މުއްދަތަކީ އަދި ޕާފޯމަންސް ގެރެންޓީ ހުށަހަޅާ ތާރީޚުން ފެށިގެން އެގްރީމަންޓުގެ މުއްދަތެވެ.

32.5. ކޮންޓްރެކްޓުގައި ސާއިޓުކުރަންޖެހޭ މަސައްކަތް ނިމުމަށް އާ ކޮންޓްރެކްޓް ދޫކުރައިދޭނަމަ، ނުވަތަ މަސައްކަތެއް ފުރިހަމަކޮށް ވަކިހިސާބަކުން މަސައްކަތް ފުރިހަމަކުރުމަށް ދޫކުރާ ހަމަޖެހުމުގައި، އެ ކޮންޓްރެކްޓަކާ ދެފުށުން ޕާފޯމަންސް ސެކިއުރިޓީއެއް ބަދަލުކޮށްފައިވާނަމަ، އެ ޕާފޯމަންސް ސެކިއުރިޓީ ފައިސާ ދައުލަތަށް ނަގަންވާނެއެވެ.

652 8831 info@kulhudhuffushicity.gov.mv www.kulhudhuffushicity.gov.mv @kfcitycouncil

33. މައްސަލަ ހުށަހެޅުމާއި މައްސަލަ ބެލުން

33.1. ދައުލަތުގެ މާލިއްޔަތުގެ ގަވާއިދުގެ 10.45 ވަނަ މާއްދާގެ (ހ) ގައިވާ ގޮތުގެ މަތިން "ނޯޓިފިކޭޝަން އޮފް އިންޓެންޝަން ޓު އެވޯޑް" ލިބޭ ހުރިހާ ބީލަންވެރިންނަށް، ނޯޓިފިކޭޝަން ފޮނުވާ ތާރީޚާ ޖެހިގެން އޮންނަ ދުވަހުން ފެށިގެން ސަރުކާރު ބަންދުނޫން 3 (ތިނެއް) ދުވަހުގެ މުއްދަތެއް ދެވޭނެއެވެ. ބީލަމެއް ވަކި ފަރާތަކާ ހަވާލުކުރުމުގެ ކުރިން އެބީލަމާ ގުޅިގެން މައްސަލައެއް އޮތްނަމަ، މިމުއްދަތުގެ ތެރޭގައި ކުޅުދުއްފުށި ސިޓީ ކައުންސިލްގެ ޕްރޮކިއުމަންޓް އޮފީސަރަށް ހުށަހަޅަންވާނެއެވެ.

33.2. ދައުލަތުގެ މާލިއްޔަތުގެ ގަވާއިދުގެ 11.02 ގައި ބަޔާންކޮށްފައިވާ ފަދައިން ބީލަމެއްގައި ގަވާއިދާ ޚިލާފަށް ކަމެއް ކަންތައްތައް ބެލުމަށް ހުށަހަޅަންވާނީ ދައުލަތުގެ މާލިއްޔަތާބެހޭ ސަރކިއުލަރ ނަންބަރު 13-K/CIR/2018/01 ގެ ޖަދުވަލު 18 ގައިވާ "ބީލަން އިއުލާނުކުރި އޮފީހުގެ ޕްރޮކިއުމަންޓް އޮފީސަރަށް ބީލަންވެރިޔާ މައްސަލަ ހުށަހަޅާ ފޯމް-ފުރަތަމަ މަރުހަލާ" PR-14 ފޯމުންނެވެ.

33.3. ދައުލަތުގެ މާލިއްޔަތުގެ ގަވާއިދުގެ 11.02 ގައި ބަޔާންކޮށްފައިވާ ފަދައިން ބީލަމެއްގައި ގަވާއިދާ ޚިލާފަށް ކަމެއް ކަންތައްތައް ބެލުމަށް ހުށަހެޅުމުން، މައްސަލަ ހުށަހަޅާ ތާރީޚުން ފެށިގެން ސަރުކާރު ބަންދު ނޫން 5 (ފަހެއް) ދުވަހުގެ ތެރޭގައި، މައްސަލަ ނިންމައި، މައްސަލަ ނިންމިގޮތް ލިޔުމުން މައްސަލަ ހުށަހެޅި ފަރާތަށް، ދައުލަތުގެ މާލިއްޔަތާބެހޭ ސަރކިއުލަރ ނަންބަރު 13-K/CIR/2018/01 ގެ ޖަދުވަލު 19 ގައިވާ "ބީލަމުގެ މައްސަލައާއި ގުޅިގެން ޕްރޮކިއުމަންޓް އޮފީސަރުގެ ޖަވާބު" PR-14 ފޯމުން ޖަވާބު ތައްޔާރުކޮށް އަންގާނެއެވެ.

33.4. ދައުލަތުގެ މާލިއްޔަތުގެ ގަވާއިދުގެ 11.02 ގައި ބަޔާންކޮށްފައިވާ ފަދައިން، ބީލަމުގެ ކަމެއް ހިނގައިދިޔަ ގޮތާމެދު ހިތްހަމަނުޖެހިގެން ހުށަހަޅާ މައްސަލައެއް ޕްރޮކިއުމަންޓް އޮފީސަރު ބަލައި ނިންމި ގޮތާމެދު، ތިރީގައި ބަޔާންކޮށްފައިވާ ކަންތައްތަކާގުޅޭ ކަމާގުޅޭ ހިތްހަމަނުޖެހިއްޖެނަމަ، އެމައްސަލައެއް އަލުން ބަލައިދިނުމަށް އެދި ހުށައެޅުމުގެ ޙައްޤު، ޕްރޮކިއުމަންޓް އެޕީލް ބޯޑަށް މައްސަލަ ހުށައެޅި ފަރާތަށް ލިބިގެންވެއެވެ. އަދި ޕްރޮކިއުމަންޓް އެޕީލް ބޯޑުގެ ނިންމުމާ ގުޅިގެން ބީލަން ކާމިޔާބުވާ ފަރާތް ބަދަލުވާ ހާލަތްތަކުގައި، ފުރަތަމަ ބީލަން ކާމިޔާބުލިބި ފަރާތަކުން ވެސް ޕްރޮކިއުމަންޓް އެޕީލް ބޯޑަށް މައްސަލަ ހުށައެޅުމުގެ ފުރުޞަތު ލިބިގެންވެއެވެ. މިގޮތުން، އަލުން ބެލުމަށް ހުށަހަޅާ މައްސަލަތައް ޕްރޮކިއުމަންޓް އެޕީލް ބޯޑަށް އެޑްރެސްކޮށް މިނިސްޓްރީއަށެވެ.

(ހ) ޗާރޖިންގ ސްޓޭޝަން އޮޕަރޭޓަރ ހުށަހަޅާފައިވާ މަޢުލޫމާތު ބަލައި ނިންމުމުގައި، ތިރީގައިވާ ހާލަތްތަކުންކުރެ ހާލަތެއް މަޢުލޫމާތު ހުށައެޅި ފާސްކުރަން ގަބޫލުކުރެވޭނެ.

(1) ޗާރޖިންގ ސްޓޭޝަން އޮޕަރޭޓަރ މަޢުލޫމާތު ހުށަހަޅާތާ ރަސްމީ ބަންދު ނޫން 5 (ފަހެއް) ދުވަހުގެ ތެރޭގައި ޗާރޖިންގ ސްޓޭޝަން އޮޕަރޭޓަރ ވަކިގޮތެއް ނިންމާފައިނުވުން؛

(2) ޗާރޖިންގ ސްޓޭޝަން އޮޕަރޭޓަރ މަޢުލޫމާތު ނިންމި ގޮތާއި، މަޢުލޫމާތު ހުށައެޅި ފަރާތުން ހިތްހަމަނުޖެހުން؛

(3) ބީލަންވެރިޔާ މަޢުލޫމާތާއި ހުށަހަޅާފައިވަނީ ދޮގު މަޢުލޫމާތުކަން ޖަވާބުދާރީ، އެ ބިޔަމަކާ ގުޅޭ ކޮންބެއްކޮޅަކުން އަމަލުކުރަން ފެށުން.

(ށ) ބިޑުގެ ކަމެއް ހިނގައިދިޔަ ގޮތް ބެލުމަށް މިނިސްޓްރީން ފުރިހަމަ ހިނދުއްގައި، އެބިޑުއްގެ ކަންކަން ބަލައިދިނުމަށް އަދި ޗާރޖިންގ ސްޓޭޝަން އޮޕަރޭޓަރ ބޭނުން މަޢުލޫމާތު ހުށަހެޅުމުގެ ފުރުޞަތު މިނިސްޓްރީން ދިނުމަށް ފެށޭނެއެވެ.

34. ޗާރޖިންގ ސްޓޭޝަން އޮޕަރޭޓަރ ބަދަލު މަޢުލޫމާތު އަޕްޑޭޓް ބެލުން

34.1. މާލިއްޔަތު ގަވާއިދުގެ 11.03 ވަނަ މާއްދާގެ ދަށުން މަޢުލޫމާތު އަޕްޑޭޓް ބެލުމަށް ޗާރޖިންގ ސްޓޭޝަން އޮޕަރޭޓަރ ބަދަލު ހުށަހަޅާނީ ދައުލަތުގެ މާލިއްޔަތާބެހޭ ސަރކިއުލަރ ނަންބަރު 13-K/CIR/2018/01 ގެ ޖަދުވަލު 21 ގައިވާ ފޯމުންނެވެ.

34.2. ޗާރޖިންގ ސްޓޭޝަން އޮޕަރޭޓަރ ބަދަލު ހުށަހަޅާ މަޢުލޫމާތު ގަބޫލުކުރެވޭނީ، ޗާރޖިންގ ސްޓޭޝަން އޮޕަރޭޓަރ އެމަޢުލޫމާތު ނިންމި ދުވަހުން ފެށިގެން ނުވަތަ އެ މަޢުލޫމާތު ނިންމަންޖެހޭ ދުވަހުން ފެށިގެން، ސަރުކާރު ބަންދު ނޫން 3 (ތިނެއް) ދުވަހުގެ ތެރޭގައި ހުށަހަޅާ މަޢުލޫމާތެވެ.

ޗާރޖިންގ ސްޓޭޝަން އޮޕަރޭޓަރ ބަދަލު މަޢުލޫމާތު ހުށަހެޅުމުން، އަންނަނިވި ކަންކަން އެބޭގެ ފާހަގަކޮށް ކުރާނެއެވެ.

(1) އެމަޢުލޫމާތު ހުށަހެޅުމާއެކު، އެންމެ އަވަސް ފުރުޞަތެއްގައި، މަޢުލޫމާތު ބަލަން ފެށުން؛ އަދި

(2) އެމަޢުލޫމާތު ހުށަހެޅުމާ، ސަރުކާރު ބަންދުނޫން 14 (ސާދަ) ދުވަހުގެ ތެރޭގައި އެ މަޢުލޫމާތު ނިންމައި، މަޢުލޫމާތު ނިންމި ގޮތް، މަޢުލޫމާތު ހުށައެޅި ފަރާތަށް ލިޔުމުން އަންގައިން.

34.3. ބިޑުގެ މަޢުލޫމާތަކާ ގުޅިގެން ޗާރޖިންގ ސްޓޭޝަން އޮޕަރޭޓަރ ބަދަލު ވަކި ކަމެއް ވަކި ގޮތަކަށް ނިންމައިދިނުމަށް، އެ ނިންމުމެއް ރައްދުވާ ފަރާތަކުން އެ ނިންމުމާ އެއްގޮތަށް އަމަލުކޮށް ތަންފީޒުކުރަންވާނެއެވެ.

35. ޕްރޮކިއުމަންޓް އޮފިސް ބިޑުގެ ނިންމުންތައް އަލުން ބެލުން

35.1 ޕްރޮކިއުމަންޓް އޮފިސް ބިޑުން ނިންމާފައިވާ ނިންމުމެއް އެބިޑަކަށް އަލުން ބެލުމަށް، އެމައްސަލައެއް އަލުން ބެލުމަށް މިނިސްޓަރަށް ހުށައެޅުމުން، އެމައްސަލައިގެ ތަޙުޤީޤު ރިއާޔަތްކުރާއިރު ތިރީގައިވާ ކަރުދާސްތަކުގެ ތެރެއިން ކަރުދާހަކަށް ފޯމު ނަގަމެވެ.

(ހ) އެ މައްސަލަ ނިންމުމުގައި ޤާނޫނާއި ގަވާއިދާ ޚިލާފަށް ނިންމާފައިވާކަމަށް ފެންނަން؛

(ށ) މައްސަލަ ނިންމާފައިވުން އަޅާ ހުރި ލިބިއްޖެނަމަ، އެ ހެއްކަށް ރިޢާޔަތްކުރަންޖެހޭ ސަބަބެއް، ނުވަތަ އެ ކުރިން އެހެން ސަބަބަކާހުރެ، ފާހަގަކޮށް ބޯޑު ބައިންސާފުވެއް ފާސްކުރެވޭ އަލުން.

36. މައްސަލަ ބަލަމުންދާއިރު ބިޑުގެ މަސައްކަތް ކުރިއަށް ގެންދިޔުން

36.1 ދައުލަތުގެ އޮފީހަކަށް ބިޑުގެ މައްސަލައެއް ހުށައެޅިއްޖެނަމަ، ނުވަތަ ޕްރޮކިއުމަންޓް އޮފިސް ބޭނުން މައްސަލައެއް ހުށައެޅިއްޖެނަމަ، އެ ޕްރޮކިއުމަންޓް ބޮޑުވެރިޔާ ކޮންމެ ފަރާތަކުން، ތިރީގައިވާ ގޮތުގެ މަތީން އަމަލުކުރަންވާނެއެވެ.

(ހ) މާލިއްޔަތު ގަވާއިދުގެ 11.02 ވަނަ މާއްދާގެ (ހ) ގެ ދަށުން އެ އޮފީހަކުން އެ މައްސަލައެއް ހުށައެޅިއްޖެނަމަ، އެ މައްސަލައެއް ބަލައި ނިންމުމަށްފަހު، މައްސަލަ ހުށައެޅި ފަރާތަށް އެކަން އަންގާތާ، ސަރުކާރު ބަންދުނޫން 3 (ތިނެއް) ދުވަސް ހަމަވުމުން ނޫނީ މަސައްކަތް އަލުން ފަށަންނުވާނެ ކަމަށް ހަވާލުކުރެވިގެން.

(ށ) މާލިއްޔަތު ގަވާއިދުގެ 11.03 ވަނަ މާއްދާގެ ދަށުން ޕްރޮކިއުމަންޓް އޮފިސް ބޭނުން މައްސަލައެއް ހުށައެޅިއްޖެނަމަ، އެމައްސަލައެއް ބަލައި ނިންމުމަށްފަހު، މައްސަލަ ހުށައެޅި ފަރާތަށް އެކަން އަންގައިގެން ނޫނީ އެއްވެސް ފަރާތަކާ މަސައްކަތް ހަވާލުނުކުރެވޭނެއެވެ.

37. ބިޑަށް ވެރިފައިނަލް ސަޕްލައިރުން ސަސްޕެންޑްކުރުން

37.1 ބިޑުގެ މައްސަލައަކާ ގުޅިގެން، އެބިޑުގައި ބައިވެރިވި ފަރާތްތަކެއް ނުވަތަ ސަޕްލަޔަރުން ދައުލަތުގެ ޕްރޮކިއުމަންޓްތަކުގައި ވަކި މުއްދަތަކަށް ބައިވެރިނުވެވޭގޮތަށް މާލިއްޔަތު ގަވާއިދުގެ ދަށުން ސަސްޕެންޑްކުރާނީ ޕްރޮކިއުމަންޓް އޮފިސް ބޭނުންވެއެވެ.

(ހ) ބިޑުގައި ބައިވެރިވާ ފަރާތްތައް ސަސްޕެންޑްކުރާނީ، ތިރީގައި މިވާ ހާލަތްތަކުގައެވެ.

(1) ބިޑަށް ހުށައެޅުމުގައި އަމަލުކުރަންޖެހޭކަމަށް މާލިއްޔަތު ގަވާއިދުގައި ކަނޑައަޅާފައިވާ ގޮތާ ޚިލާފަށް އަމަލުކުރުން؛

(2) ބިޑުގައި މަކަރާއި ހީލަތް ހެދުން؛

(3) ނަހަމަ މަންފާއެއް ލިބިގަތުމަށް ކަމާ ގުޅުންހުރި މުވައްޒަފުންނާއި މަސްއޫލުވެރިންނަށް (ކޮމިޝަން)؛

(4) ބާރުގެ ބޭނުންކުރުން؛

(5) ބިރުދެއްކުން (ކޯއަރސިވް)؛

(6) ޓެންޑަރ އެއްގޮތަށް އަމަލުކުރުމަށް ހުށަހެޅުމުގެ އަމަލުތައް ހިންގުން؛

(7) ބިޑުގެ އަގަށް ނުފޫޒު ފޯރުވާފަދަ އަމަލެއް ހިންގުން

(ނ) އަންނަނިވި ގޮތްތަކުންކުރާ ގޮތެއް ދޮގުފިލުވައިދިނުމަކީ، ދައުލަތުގެ ބިޑެއްގައި ވެސް މުއްދަތަކަށް ބައިވެރިވުމަށް ބިޑުން ވަކިކުރެވޭ ސަސްޕެންޝަނާ ކުރެވޭނެއެވެ.

(1) ބިޑާ ގުޅޭގޮތުން ބިޑުގެ މަޢުލޫމާތުގައިވާ ކޮންޓްރެކްޓް ކުރިއަށް ގެންދިއުމުގައި ސަރުކާރުން ލިޔުންތައް ހުށަހެޅުމާއި، އުފައްދާ މަޢުލޫމާތު ދިނުމާއި، މަޢުލޫމާތު ފޮރުވުން؛

(2) ބިޑުގައި އެހެން ފަރާތަކުން ބައިވެރިވުމަށް ހުށަހެޅުމާއި، އެހެން ފަރާތަކަށް ބިޑަށް ލިބިދޭނެ މަޢުލޫމާތު ދިނުމަށް މަސައްކަތްކުރުން؛

(3) ބިޑުން ހުށަހެޅުމުގައި އަމަލުކުރަންޖެހޭ ގޮތް ނޫން ގޮތްގޮތަށް އަމަލުކުރުމާއި، ބިޑުގައި ކޮރަޕްޝަން، ފްރޯޑިއުލެންޓް، ކޮލޫސިވް، ކޯއަރސިވް އަދި އޮބްސްޓްރަކްޓިވް ޕްރެކްޓިސްގެ އަމަލު ހިންގުމާއި، ބިޑުގެ އަގަށް ނުފޫޒު ފޯރުވުމާއި، މަޢުލޫމާތުގެ ސިއްރުކަން ގެއްލޭފަދަ އަމަލެއް ހިންގުން؛

(4) ބިޑުން ހުށަހަޅާ ފަރާތްތަކުގެ ތެރެއިން ދަރަޖަފަރާތް ގުޅިގެން ނުވަތަ އެއަށްވުރެ ގިނަ ފަރާތްތަކެއް ގުޅިގެން އެއްބަސްވާ ފަދަ ފަރާތަކަށް މަސައްކަތް ލިބިދިނުމަށް މަގުފަހިކޮށްދިނުމާއި، ރަނގަޅުގެން އެވިން ކޮންމެ ފަރާތަކުން ހުށަހަޅާ ކޮންމެ ބިޑެއް ވަކިވަކިން އެއްފަރާތް އަނެއްފަރާތާ ނުގުޅި ހުށަހަޅާ ބިޑުތަކެއްގެ ގޮތުގައި ދެއްކުމަށްޓަކައި، އެކަށީގެންނުވާ ބޮޑު އަގުތަކެއް، ނުވަތަ ރާވާފައިވާ ގޮތުގެ މަތިން ކުޑަ އަގުތަކެއް ހުށަހެޅުން؛

(5) ވާދަވެރި ބިޑެއްގެ ގޮތުގައި ދެއްކުމުގެ ގޮތުން ތަފާތު މީހުންގެ ނަމުގައި، ނުވަތަ ކުންފުނިތަކުގެ ނަމުގައި، ނުވަތަ

ޕާޓްނަރޝިޕެއްގެ ނަމުގައި، ނުވަތަ ވިޔަފާރިކުރާ އެހެން ފަރާތެއްގެ ނަމުގައި، އެއްފަރާތަކުން ބީލަން ހުށަހެޅުން؛

(6) ބީލަން ހުށަހަޅާ ފަރާތްތަކުގެ ތެރެއިން ދެފަރާތަކުން ނުވަތަ އެއަށްވުރެ ގިނަ ފަރާތްތަކުން ހުށަހަޅާފައިވާ ބީލަމުގެ އަގު ގޮތުގައި، ވަކި ފަރާތަކަށް ނަހަމަ ފައިދާތަކެއް ލިބިގަތުން ރާވައިގެން ބީލަން ހުށަހެޅުމާއި، އެފަދަ އެއްބަސްވުމެއްގައި ބައިވެރިވުން؛

(7) ބީލަން ހުށަހަޅާ ފަރާތުން އަމިއްލައަށް ނުވަތަ އެހެން ބަޔަކާ ގުޅިގެން، ބީލަމުގެ ތަރުތީބު އެކި ފަރާތްތަކުގެ ދުރުގައިވާ ތަބާ ވާދަވެރިކަން ނެތިކޮށްލުމަށް މަސައްކަތްކުރުމާއި، ނުވަތަ ވާދަވެރިކަން ކުޑަކުރުމަށް މަސައްކަތްކުރުމުގެ ނަތީޖާއެއްގެ ގޮތުން ޢާންމުންނަށް ލިބެންވީ ފައިދާއަށް އުނިކަން ލިބުން؛

(8) ބީލަމުގެ ކޮންޓްރެކްޓްގައި ސޮއިކުރުމަށް އިންކާރުކުރުން، ނުވަތަ ބިޑް ވެލިޑިޓީގެ މުއްދަތުގައި އެއްބަސްވުން ހުށަހެޅި ބީލަންތަކުގައި ބީލަންޝީޓުގައި ނުވަތަ ބީލަމުގެ އިޢުލާނުގައި ޕާފޯމަންސް ސެކިއުރިޓީ ހުށަހެޅުމަށް ބާރުލާފައިވާ ހިނދެއްގައި އެ ސެކިއުރިޓީ ހުށަހެޅުމަށް އިންކާރުކުރުން؛

(9) އަމިއްލަ ބާރުގެ ދަށުގައި ނުވާކަމެއް (ފޯސްމަޖޫރް ދިމާވާ ކަމެއް) ދުރުވިގެން ނޫން ގޮތަކަށް ކޮންޓްރެކްޓުގެ ދަށުން ކޮންޓްރެކްޓަރު ކުރަންޖެހޭ ކަމެއް ފުރިހަމަކޮށްނުދީ ދޫކޮށްލުން؛

(10) ކޮންޓްރެކްޓެއް ނުވަތަ ސަބްކޮންޓްރެކްޓެއް ހުރުމުގެ ގޮތުން ބަދަލުކުރުން ފިޔަވައިދުން ހުށަހެޅުން ފަދަ އަމަލެއް ހިންގުން؛

(11) ބީލަމާ ގުޅިގެން ކޮންޓްރެކްޓަރު އަމަލުކުރުމަށް ކަނޑައަޅާފައިވާ ގޮތާ ޚިލާފަށް އަމަލުކުރުން. އަދި މާލިއްޔަތު ގަވާއިދުގައިވާ ގޮތުގެ މަތިން އަމަލުކުރުމަށް އަންގާ އެންގުންތަކަށް އަމަލުނުކުރުން؛

(12) ކޮންޓްރެކްޓާ ޚިލާފުވެ، މަސައްކަތް ވަކި ހިސާބަކަށް ގެންދިޔުމަށްފަހު، އެކޮންޓްރެކްޓު ދޫކޮށްލުން؛

(13) ކޮންޓްރެކްޓްގައި ސޮއިކުރުމަށްފަހު މަސައްކަތް ނުފަށައި އެ ކޮންޓްރެކްޓު ދޫކޮށްލުން؛

(14) ބީލަން ކާމިޔާބުކުރާ ފަރާތުން އަމަލުކުރުމަށް މާލިއްޔަތު ގަވާއިދުގެ 10.28 ވަނަ މާއްދާގައިވާ ގޮތުގެ މަތިން އަމަލުނުކުރުން؛

652 8831 info@kulhudhuffushicity.gov.mv www.kulhudhuffushicity.gov.mv @kfcitycouncil

(15) އުމްރާނީ ތަރައްޤީއާ ގުޅޭ މަސައްކަތްތަކުގައި އެއްބަސްވެފައިވާ ތާވަލާ އެއްގޮތަށް މަސައްކަތް ކުރިއަށް ނުގެންދިއުން.

(ނ) މިމާއްދާގެ (ހ) ގައި ބަޔާންކޮށްފައިވާފަދަ ކަމެއް ސާބިތުވެގެން، ބީލަމުގައި ބައިވެރިވާ ފަރާތެއް ނުވަތަ ސަޕްލަޔަރއެއް ސަސްޕެންޑްކުރާނަމަ ސަސްޕެންޑް ކުރާނީ ގިނަވެގެން 5 (ފަހެއް) އަހަރު ދުވަހަށެވެ. މިގޮތުން ސަސްޕެންޑްކުރާނެ މުއްދަތު ކަނޑައަޅާނީ، ހިނގައިދިޔައިވާ މައްސަލައިގެ ކުޑަބޮޑުމިނަކާއި އެ ކަމެއްގެ ބާވަތަށް ރިއާޔަތްކޮށް، ޕްރޮކިއުމަންޓް އެޕީލް ބޯޑުންނެވެ.

652 8831 info@kulhudhuffushicity.gov.mv www.kulhudhuffushicity.gov.mv @kfcitycouncil

ސެކްޝަން - 3

އެއްބަސްވުމުގެ އާންމު މާއްދާތައް އަދި ހާއްސަ މާއްދާތައް

38. މާނަކުރުން

38.1. "މަސައްކަތުގެ ވެރިފަރާތް" ކަމަށް ބުނެފައި އެވަނީ، އެ މަސައްކަތެއް ކުރުވަން ބޭނުންވާ އިދާރާއަށެވެ.

38.2. "މަސައްކަތް ހަވާލުވާ ފަރާތް" ކަމަށް ބުނެފައި އެވަނީ، އެ މަސައްކަތެއް ކޮށްދިނުމަށް އަދި ބީލަން ހުށަހަޅާ ފަރާތަށެވެ.

38.3. "މަސައްކަތް" ކަމަށް ބުނެފައިއެވަނީ ބީލަން ސްޕެކްގައި ބަޔާންކޮށްފައިވާ ޚިދުމަތް ނުވަތަ މަސައްކަތްތަކެވެ.

38.4. "މަސައްކަތުގެ އަގު ނުވަތަ ކުލި" ކަމަށް ބުނެފައިއެވަނީ އެއްބަސްވުމާއި އެއްގޮތަށް މަސައްކަތް ފުރިހަމަކުރުމުން މަސައްކަތް ހަވާލުވާ ނުވަތަ މަސައްކަތް ހަވާލުކުރާ ފަރާތަށް ދައްކާ ފައިސާއަށެވެ.

38.5. "އެއްބަސްވުން" ކަމަށް ބުނެފައި އެވަނީ، މަސައްކަތުގެ ވެރިފަރާތާއި، މަސައްކަތް ހަވާލުކުރަން ހަވާލުވާ ފަރާތް ދެމެދު މަސައްކަތް ހަވާލުކުރުމާބެހޭ ގޮތުން ހެދޭ އެއްބަސްވުމަށެވެ.

38.6. "ކްލޯޒް ރިލޭޓިވް" ކަމަށް ބުނެފައި އެވަނީ، އެ މުވައްޒަފަކާ ކައިވެނިކޮށްގެން އުޅޭ މީހާއާއި، ދަރިންނާއި، އެއްބަނޑު މީހުންނާއި، އެއްބަފާ މީހުންނާއި، އެއްބަނޑު އެއްބަފާ މީހުންނާއި، މައިންބަފައިންނާއި، ދަރިދަރިންނާއި، އެ މުވައްޒަފަކު ކައިވެނިކޮށްގެން އުޅޭ މީހާގެ އެއްބަނޑު މީހުންނާއި، އެއްބަފާ މީހުންނާއި، އެއްބަނޑު އެއްބަފާ މީހުންނާއި، އެ މީހާގެ މައިންބަފައިންނަށެވެ.

"ކްލޯޒް އެސޯސިއޭޓް" ކަމަށް ބުނެފައި އެވަނީ، އެ މުވައްޒަފަކާ ވިޔަފާރީގެ ހިއްސާ ނުވަތަ ވިޔަފާރީގެ ގުޅުން އޮންނަ ފަރާތްތަކަށެވެ.

38.7. "އެންމެ ކުޑަ، ކުޑަ އަދި މެދުފަންތީގެ ވިޔަފާރި" ތަކުގެ ގޮތުގައި ބެލެވޭނީ، ޤާނޫނު ނަންބަރު 2013-06 (ކުޑަ އަދި މެދުފަންތީގެ ވިޔަފާރީގެ ޤާނޫނު) ގެ ދަށުން މިނިސްޓްރީ އޮފް އިކޮނޮމިކް ޑިވެލޮޕްމަންޓްގައި ރަޖިސްޓްރީކޮށްފައިވާ ވިޔަފާރިތަކަށެވެ.

39. ލިޔުން ބަދަލުކުރުން

39.1. މި އެއްބަސްވުމުގައި ޝާމިލުވާ ފަރާތްތަކުން މިއެއްބަސްވުމާއި ގުޅިގެން އެއް ފަރާތުން އަނެއް ފަރާތަށް އަންގަންޖެހޭ އެންގުންތައް އާއްމުގޮތެއްގައި އަންގާނީ ދިވެހި ބަހުން، ލިޔުމުންނެވެ.

39.2. އެއްފަރާތުން އަނެއް ފަރާތަށް ފޮނުވާ ލިޔުން ރައްދުކުރާނީ އަތުން އަތަށް ނުވަތަ ރަޖިސްޓަރީ ޕޯސްޓުން، ނުވަތަ ކަނޑައެޅިފައިވާ އީމެއިލަށް، ބިޑުގައި ބަޔާން ކޮށްފައިވާ އެޑްރެހަށެވެ.

39.3. މިއެއްބަސްވުމުގައިވާ އެޑްރެސް ބަދަލުކުރަން ބޭނުންވާނަމަ، ބަދަލު ކުރަން ބޭނުންވާ ފަރާތުން އަނެއް ފަރާތަށް ލިޔުމުން އަންގަންވާނެއެވެ.

40. ތިންވަނަ ފަރާތަކާއި މަސައްކަތް ހަވާލުކުރުން

40.1. މިއެއްބަސްވުމުގެ ދަށުންކުރެވޭ މަސައްކަތުގެ އެއްވެސްބައެއް އެހެންފަރާތަކާއި ހަވާލުކޮށްގެން ކުރަން ބޭނުންވާނަމަ އެކަން ބަޔާންކޮށް މަސައްކަތް ހަވާލުވާ ފަރާތުން، ވެރިފަރާތަށް ލިޔުމުން ހުށަހަޅާ ހުއްދަހޯދަންވާނެއެވެ.

40.2. 37.1 ގައިވާ ގޮތުގެމަތިން އެހެން ފަރާތަކާ މަސައްކަތުގެ އެއްވެސް ބައެއް ހަވާލުކުރިކަމުގައިވިޔަސް މަސައްކަތް ހަވާލުވާ ފަރާތުން މިއެއްބަސްވުމުގައިވާގޮތުގެމަތިން ފުރިހަމައަށް ޒިންމާ އުފުލަން ވާނެއެވެ.

41. ތަކެއްޗާއި ޚިދުމަތާއި ހަވާލުވުން

41.1. އެއްބަސްވުމުގައިވާ ގޮތަށް ތަކެތި/ޚިދުމަތް ލިބިފައިވާތޯ ބަލާނީ މިއިދާރާ ބަލާލުމަށްފަހުއެވެ. ކޮލިޓީ ބެލުމަށްފަހު ސްޕެސިފިކޭޝަނާއި އެއްގޮތަށް މަސައްކަތް ނިންމާފައިވާކަން ކަށަވަރު އެއްގޮތަށް ތަކެތި/ޚިދުމަތް ލިބުނުކަމަށް ބެލެވޭނެއެވެ. އަދި އެއްބަސްވުމާ ޚިލާފަށް ފޯރުކޮށްދީފައިވާ ޚިދުމަތް/ތަކެތި އަނބުރާ ފޮނުވާލެވޭނެއެވެ.

41.2. އެއްބަސްވުމުގައި ބަޔާންކޮށްފައިވާ މުއްދަތުގެ ތެރޭގައި ތަކެތި/ޚިދުމަތް ފޯރުކޮށްދޭންވާނެއެވެ

41.3. މަސައްކަތް ހަވާލުވިފަރާތުގެ ބާރުންފޯރާ ކަމެއް ނުވަތަ ޤުދުރަތީ ހާދިސާއެއް/ކާރިޘާއެއް ނުވަތަ [illegible] [illegible] ކުރިމަތިވެއްޖެނަމަ މުއްދަތު އިތުރުކުރުމަށްޓަކައި އެހާދިސާއެއް/ކާރިޘާއެއް ނުވަތަ އެކަމެއް ދިމާވިކަން އެފަދަ (ހަރުގެ ނުވަތަ ކަރަންޓީނު ފަރާތްތަކުގެ) ލިޔުންތަކާއެކު މަސައްކަތް ނިންމަންޖެހޭ މުއްދަތު ހަމަވުމުގެ ކުރިން މަސައްކަތުގެ ވެރިފަރާތަށް ހުށަހަޅަންވާނެއެވެ.

42. އެއްބަސްވުމުގެ މުއްދަތު

42.1. އެއްވެސް ސަބަބަކާއި ހުރެ މުއްދަތު އިތުރުކޮށްދިނުމަށް ހުށަހެޅިނަމަވެސް މުއްދަތު އިތުރުކޮށްދެނީ "މުއްދަތު އިތުރުކޮށްދިނުމުގެ އުޞޫލު" ގައި ބަޔާންކޮށްފައިވާ ގޮތުގެމަތިން ބިޑް ކޮމިޓީއަށް ހުށަހަޅައިގެންނެވެ.

42.2. އެއްބަސްވުމުގައިވާ މުއްދަތުގައި މަސައްކަތް ނުނިމުނަމަ ދައްކަންޖެހޭ ގެއްލުމުގެ ފައިސާއިން 10.71 ވަނަ މާއްދާއާ އެއްގޮތަށް ގޮތުގެމަތިން ލިކުއިޑޭޓެޑް ޑެމޭޖަސް ކަނޑާނެއެވެ.

652 8831 info@kulhudhuffushicity.gov.mv www.kulhudhuffushicity.gov.mv @kfcitycouncil

42.3. ޖުމްލަ އަގު -/2,500,000 ރުފިޔާއަށްވުރެ ދަށުގެ ބީލަމެއްނަމަ ފައިސާ ކަނޑާނީ، ޖުމްލަ އަގު 0.005 (ޕޮއިންޓް ސުމެއް ފަހެއް) އާ ގުނަކޮށްގެން ޖެހޭ އަދަދާ މުއްދަތަށްވުރެ އިތުރުވާ ދުވަސްތަކުގެ އަދަދާ ގުނަކޮށްގެން ޖެހޭ އަދަދަކަށެވެ.

ލިކުއިޑޭޓެޑް ޑެމޭޖަސް = CP*0.005*LD

CP (ކޮންޓްރެކްޓް ޕްރައިސް): ކޮންޓްރެކްޓުގެ ޖުމްލަ އަގު

LD (ލޭޓް ޑިއުރޭޝަން): ކޮންޓްރެކްޓުގެ މުއްދަތަށްވުރެ އިތުރުވާ ދުވަސްތައް

43. ޖޫރިމަނާ ކުރުމާއި އެގްރީމަންޓް ބާތިލް ކުރުން

43.1. މަސައްކަތް ނިމި ޙަވާލު ކުރަންޖެހޭ މުއްދަތަށް މަސައްކަތް ހަވާލުވި ފަރާތުން ފައިސާ ދޭންޖެހިއްޖެނަމަ، މަސައްކަތް ހަވާލުވި ފަރާތުން ހުށަހަޅާ ބޭންކް ފައިސާ ދޫކުރާ ގޮތުގެ މަސައްކަތް ނިމިގެ މުއްދަތާ ފައިސާ ބޭނުންވާ އަދަދުން ކަނޑާލައިގެން ބާކީ ފައިސާއެވެ.

43.2. މަސައްކަތުގެ ޖުމްލަ އަގުގެ 15% އިންސައްތަ އަށްވުރެ ލިކުއިޑޭޓެޑް ޑެމޭޖަސް ޖެހިއްޖެނަމަ އެއްބަސްވުން ބާތިލްކުރެވޭނެއެވެ.

43.3. އެއްބަސްވުމުގައި ބަޔާންކޮށްފައިވާ މަސައްކަތް ކުރިޔަށް ނުގެންދާނަމަ ފަހަރަކު ކުރިއަށްޖެހިނަމަ އެއްބަސްވުން ޢުހުދު ނުވަތަ އެއްބަސްވުމުގެ ބައެއް ބާތިލުކުރުމުގެ ފުރިހަމަ އިޚްތިޔާރު މަސައްކަތުގެ ވެރިފަރާތަށް ލިބިގެންވެއެވެ.

43.4. އެއްވެސް ސަބަބަކާހުރެ އެއްބަސްވުން ބާތިލްކޮށްފިނަމަ ބަންދުނޫން 3 ދުވަހުގެ ތެރޭގައި، އެފަރާތަށް ނިމިފައިވާ މަސައްކަތާއި، ނުނިމިހުރި މަސައްކަތުގެ ތަފްސީލް އަގާއެކު ލިޔުން، ދެފަރާތުން އެކުލެވިގެން ސޮއިކުރަން ވާނެއެވެ. އަދި މަސައްކަތް ހިނގާ ސައިޓުގައި ހުރިހާ ކޮންޓްރެކްޓަރ ގެ ހުރިހާ ތަކެތީގެ ލިސްޓު ނަގައި އެތަކެތި ބަންދުނޫން 3 ދުވަހުގެ ތެރޭގައި ގެންދަންވާނެއެވެ. މި މުއްދަތުގެ ފަހުން މިއިން އެއްޗަކަށް ދިމާވާ އެއްވެސް މައްސަލައަކަށް ޒިންމާއެއް ނުވާނެއެވެ.

44. އެގްރީމަންޓް ބާތިލުކުރުން

44.1. މި އެއްބަސްވުމުގައި ދެފަރާތުން ސޮއިކުރުމަށްފަހު ސަރުކާރުގެ އެއްވެސް ޤާނޫނެއް ނުވަތަ ގަވާއިދަކާ މި އެއްބަސްވުމާއި ތަޢާރުޟު ވާކަން އެނގިއްޖެނަމަ ނުވަތަ އެފަދަ ޤާނޫނެއް ނުވަތަ ގަވާއިދެއް ހެދިއްޖެނަމަ އެކަމެއްގެ ސަބަބުން ދެކި މިއެއްބަސްވުން ބާޠިލެއް ނުވާނެއެވެ. އެފަދަ މާއްދާއެއް މި އެއްބަސްވުމުގައި ހިމެނޭގޮތަށް ޖެހިއްޖެނަމަ އެ މާއްދާއެއް އިސްލާހުކޮށްގެން ނަމަވެސް މި އެއްބަސްވުން އޮވާނީ ދެފަރާތުންވެސް އެއްބަސްވެ ޤަބޫލުކުރަމެވެ.

44.2. މިމަސައްކަތާއި ގުޅިގެން ދެފަރާތުގެ ދެމެދުގައި، ކޮންޓްރެކްޓް ދެއްކުމާއި، ޑިޒައިން ތަފާތުވުމާއި، އިޚްތިލާފު ދިމާވެއްޖެނަމަ ޙައްލުކުރެވޭނީ އަދި އެހެނިހެން ކަންކަމުގައި ޙައްލު ދެފަރާތުގެ މަސައްކަތް ހަވާލުވި ފަރާތުންނެވެ.

652 8831 info@kulhudhuffushicity.gov.mv www.kulhudhuffushicity.gov.mv @kfcitycouncil

45. އެހެނިހެން ކަންކަން

45.1 މި އެއްބަސްވުމުގައިވާ އެއްވެސް މާއްދާއަކަށް ބަދަލެއް ގެންނެވޭނީ ދެފަރާތުގެ މެދުގައި ސޮއިކުރެވޭ އެއްބަސްވުމަކުންނެވެ.

46. ޓެކްސް އަދި އެހެނިހެން ފީތައް

46.1 މި އެއްބަސްވުން ހިންގާނީ، އަދި ތަންފީޛު ކުރާނީ ދިވެހިރާއްޖޭގެ ޤާނޫނުތަކާއި ޤަވާއިދުތަކާއި އެއްގޮތަށެވެ.

47. އެއްބަސްވުމަށް ބަދަލުގެނައުން

47.1 މިއެއްބަސްވުމާއިމެދު އުފެދޭ ދެބަސްވުން ދެފަރާތުގެ މެދުގައި ވާހަކަ ދައްކައިގެން ހައްލުނުކުރެވިއްޖެނަމަ، ދިވެހިރާއްޖޭގެ ސިވިލް ކޯޓަކަށް މައްސަލަ ހުށަހަޅައިގެން ނިންމާނީއެވެ.

48. އެއްބަސްވުމަށް ހިނގާނެ ޤާނޫނު

48.1 މިއެއްބަސްވުމުގައި ނެތްކަމެއް ދިމާވެއްޖެނަމަ އެކަމެއް ހައްލުކުރަންވާނީ ދެފަރާތުގެ މެދުގައި ވާހަކަ ދައްކައިގެންނެވެ. ހައްލުނުވެއްޖެނަމަ، ދިވެހިރާއްޖޭގެ ސިވިލް ކޯޓަކަށް މައްސަލަ ހުށަހަޅައިގެން ނިންމާނީއެވެ.

652 8831 info@kulhudhuffushicity.gov.mv www.kulhudhuffushicity.gov.mv @kfcitycouncil

ސެކްޝަން - 4

ޖަދުވަލުތައް

ޖަދުވަލު – 1

ބީލަން ހުށަހަޅާ ފަރާތުން ހުށަހަޅަންޖެހޭ ލިޔުންތައް އަދި ޗެކްލިސްޓް

#	ހުށަހަޅަންޖެހޭ ލިޔުންތައް	އޮފީސް	ހުށައަޅާ ފަރާތް
ބީލަން ހުށަހަޅާއިރު ބިޑްސެކިއުރިޓީ މައުލޫމާތު އަދި ލިޔުމެއް އަދި ލިޔުންތައް މަތީ ނަންބަރަށް ޓެކްނިކަލް ފައިލުގައި ހުށަހަޅަންވާނެއެވެ.			
.1	ބީލަން ހުށަހަޅާ ފޯމު (ޖަދުވަލު 2)	✓	
.2	ވިޔަފާރީގެ ރަޖިސްޓްރީގެ ކޮޕީ ނުވަތަ ކޯޕަރޭޓް ޕާޓްނަރޝިޕް ސެޓު (މިނިސްޓްރީ އޮފް އިކޮނޮމިކް ޑިވެލޮޕްމަންޓް އިން ދޫކޮށްފައިވާ)	✓	
.3	ޖީއެސްޓީ ރަޖިސްޓްރޭޝަން ސެޓްފިކެޓް ކޮޕީ (ޖީ.އެސް.ޓީ.އަށް ރަޖިސްޓަރީ ކޮށްފައިވާނަމަ)	✓	
.4	ބީލަމުގައި ސޮއިކުރުމުގެ ހުއްދަ ލިޔުން (ޕަވަރ އޮފް އެޓަރނީ)		
.5	6.1 ވަނަ މާއްދާގައިވާ ބަޔާންކުރާ ލިޔުން ހުށަހަޅަންޖެހޭނަމަ އެލިޔުން.	✓	
.6	ކޮޓޭޝަން (އެފަރާތެއްގެ އަމިއްލަ ކޮޓޭޝަން ހުށަހަޅާ ކަމުގައި ވިޔަސްވެސް، **ސެކްޝަން 5** ގައި ހިމެނިފައިވާ ކޮޓޭޝަންގައި ހުރި ބައިތަކާއި އަގު ވަކި ވަކިން އެނގެން ހުންނަން ވާނެއެވެ.)	✓	
ބީލަން ހުށަހަޅާއިރު ބިޑްސެކިއުރިޓީ މައުލޫމާތު އަދި ލިޔުމެއް އަދި ލިޔުންތައް މަތީ ނަންބަރަށް ފައިނޭންޝަލް ފައިލުގައި ހުށަހަޅަންވާނެއެވެ.			
.7	އެސް.އެމް.އީ ރަޖިސްޓްރޭޝަން ސެޓްފިކެޓްގެ ކޮޕީ (ރަޖިސްޓަރ ކޮށްފައިވާނަމަ)	✓	
.8	ބީލަން ހުށަހަޅާ މަސައްކަތާގުޅޭގޮތުން ހުރި މަސައްކަތުގެ ތަޖުރިބާގެ ލިޔުންތައް އަދި ޖަދުވަލު 3 ފުރިހަމަކޮށް ހުށަހަޅާފައި (ޖަދުވަލު 4 ގައި މާރކްސް ދިނުމަށް ހަމަޖެހިފައިވާނަމަ)	✓	
ބީލަން ހުށަހަޅާއިރު ބިޑްސެކިއުރިޓީ އިންސްޓިޓިއުޝަނަށް ބީލަން ހުށަހަޅާފައިވާނަމަ ބީލަން ކެންސަލްވާ ކުރުމުގެ އިޚްތިޔާރު ބީލަމަށް ހުށަހަޅާ ފަރާތަކަށް ލިބިގެންވެއެވެ.			
.9	ހުށަހަޅަންޖެހޭ ލިޔުންތައް ހުރި މިނިސްޓްރީގައި ވާ ތަރުތީބުން ތަރުތީބުކޮށްފައި	✓	
.10	ސަޕްލާ ނަންބަރު ޖަހާފައި (ކޮޕީއް ސަޕްލާގެ ތަރައިން ކޮޕީއްވަނަ ސަޕްލާކުން އެނގޭގޮތަށް)	✓	
.11	ސަޕްލާތަކުގައި ހުރި ސޮއިކޮށްފައި	✓	
.12	ބީލަމުގެ ގަނޑުތައް ހުރި ވަކިންވާގޮތަށް ބައިންޑުކޮށް / ހިރަސްޖަހާފައި	✓	
އެއްބަސްވުމުގައި ސޮއިކުރުމުގެ ކުރިން ހުށަހަޅަންޖެހޭ ލިޔުންތައް			
.13	މާލީ ވަސީލަތް އިންވެސްޓް ކުރެވިދާނެ އެވިޑެންސް ދޫކުރާ ބޭންކް ކްރެޑިޓް ރިފަރެންސް ލެޓަރ ކޮޕީ (ދޫކުރާތާ 3 މަސް ހަމަނުވާ) އަދި ޕްރީފީނަންސް ގެރެންޓީ ހުށަހަޅަން ބޭނުންކޮށްފައިވާނަމަ ޕްރީފީނަންސް ގެރެންޓީގެ އަސްލު	✓	
.14	ފަރާތްތަކުގެ ދައުލަތާއި ތިރީސް އަހަރުގެ ރެކޯޑު ކޮޕީ ނުވަތަ ޕާސްޕޯޓުގެ ކޮޕީ، ބަރަހަމައިން އެހެން ފަރާތަކުން އެއްބަސްވުމުގައި ސޮއިކުރާނަމަ އެފަރާތްތަކުގެ ދައުލަތާއި ތިރީސް އަހަރުގެ ރެކޯޑު ކޮޕީ ނުވަތަ ޕާސްޕޯޓުގެ ކޮޕީ އަދި އެއްބަސްވުމުގައި ސޮއިކުރުމުގެ ހުއްދަދޭ ލިޔުން	✓	

ޖަދުވަލު - 2

ބީލަން ހުށަހަޅާ ފޯމު

.1	**ބީލަން ހުށަހަޅާ ފަރާތުގެ މަޢުލޫމާތު**	
1.1	ވިޔަފާރީގެ ނަން	
1.2	ރަޖިސްޓްރީ ނަންބަރު	
1.3	އެޑްރެސް	
1.4	ފޯނު ނަންބަރު	
1.5	އީމެއިލް އެޑްރެސް	
.2	**ބީލަން ހުށަހަޅާ ޕްރޮޖެކްޓްގެ މަޢުލޫމާތު**	
2.1	ޕްރޮޖެކްޓްގެ ނަން	ޑަބްލިއު.ޖީ.ސީ ފިނި މައިޖާނަށް ބޯގަންވިލާ ސްޓޭންޑް، އުނދޯލި ސްޓޭންޑް އަދި ރަނގުގެ އެކި ސަރަހައްދުތަކުގައި ބެހެއްޓުމަށް ޖޯލިފަތި ހަދައި ސަޕްލައިކޮށްދިނުމަށް ފަރާތެއް ހޯދުން
2.2	އިޢުލާން ނަންބަރު	(IUL)266-PR/266/2025/74
.3	**ހުށަހަޅާ އަގު**	
3.1	ހުށަހަޅާ އަގު	
	ޖީ.އެސް.ޓީ	
	ޖުމްލަ އަގު (ހިސާބުން އަކުރުން)	
	ޖުމްލަ އަގު (ތާނައިން ޖުމުލަން)	
3.2	މުއްދަތު: (ބަންދު ދުވަސްތައް ހިމަނައިގެން)	
.4	**ބީލަން ހުށަހަޅާ ފަރާތުގެ އިޤްރާރު**	
4.1	މިބިޑުގައި ބަޔާންކޮށްފައިވާ މަސައްކަތް/ ތަކެތި ނުވަތަ ޚިދުމަތް ފޯރުކޮށްދިނުމަށް ދިރާސާ މަޢުލޫމާތާއި، އެޑެންޑަމްގެ މާއްދާތައް ރަނގަޅަށް ބެލުމަށް ފަހު، މިބިޑުގައި ދެންނެވިފައިވާ އަގަށް މި މަސައްކަތް/ތަކެތި ނުވަތަ ޚިދުމަތް ފޯރުކޮށްދިނުމަށް އަޅުގަނޑު / އަޅުގަނޑުމެން ބީލަން ހުށަހަޅަމެވެ.	
4.2	އަޅުގަނޑު/ އަޅުގަނޑުމެންނަށް މަސައްކަތް/ތަކެތި ނުވަތަ ޚިދުމަތް ފޯރުކޮށްދިނުމަށް ހަވާލުކުރުން ނިންމައިފިނަމަ، 3.2 ގައިވާ މުއްދަތުގައި މަސައްކަތް/ ތަކެތި ނުވަތަ ޚިދުމަތް ފޯރުކޮށްދިނުމަށް ހުށަހަޅަމެވެ.	
4.3	މިބީލަން ހުށަހަޅާތާ 90 ދުވަސް ހަމަވަންދެން މިބީލަން ޤަބޫލުކޮށް، އެއާއި އެއްގޮތަށް ޢަމަލުކުރުމަށް އަޅުގަނޑު / އަޅުގަނޑުމެން އެއްބަސްވަމެވެ. މުއްދަތުގެ ތެރޭގައި އެއްބަސްވުމުގައި ސޮއިކުރުމަށް ވެރިފަރާތުން އެދިވަޑައިގެންފިނަމަ، އެއްބަސްވުމުގައި ސޮއިކޮށް އެއްބަސްވުމާއި އެއްގޮތަށް މަސައްކަތް/ތަކެތި ނުވަތަ ޚިދުމަތް ފޯރުކޮށްދިނުމަށް އެއްބަސްވަމެވެ.	
.5	**ބީލަން ހުށަހަޅާ ފަރާތުން**	
ސޮއި		ކުންފުނީގެ ސްޓޭމްޕް
ނަން		
މަޤާމު		
ތާރީޚު		

652 8831 info@kulhudhuffushicity.gov.mv www.kulhudhuffushicity.gov.mv @kfcitycouncil

ޖަދުވަލު - 3

ފާއިތުވި 5 (ފަހެއް) އަހަރުގެ ތެރޭގައި ކޮށްފައިވާ ގުޅުންހުރި މަސައްކަތްތައް

ބިޑަށް ހުށަހަޅާ ފަރާތުގެ ކޮށްފައިވާ ގުޅުންހުރި މަސައްކަތްތަކުގެ ތަފްސީލު				
#	މަސައްކަތުގެ ނަން	މަސައްކަތުގެ ވެރިފަރާތް	މަސައްކަތްނިމި އަހަރު	މަސައްކަތުގެ އަގު (ރުފިޔާ ބުރިޔާއިން)
			ޖުމްލަ:	

652 8831 info@kulhudhuffushicity.gov.mv www.kulhudhuffushicity.gov.mv @kfcitycouncil

ޖަދުވަލު - 4

ބިޑަން އިވެލުއޭޓް ކުރުމަށް ބޭނުން ކުރާނެ މިންގަނޑު

ޕޮއިންޓް ދެވޭނެ ދާއިރާ	ޕޮއިންޓް ދެވޭނެ ގޮތުގެ ތަފްޞީލް	ޕޮއިންޓްގެ އަދަދު
އަގު	ހުށަހެޅި އެންމެ ކުޑަ އަގު / ހުށަހެޅި އަގު × 90 (އަގު ކުޑަވީ ވަރަކަށް ލިބޭ ޕޮއިންޓް ގިނަވާނެއެވެ.)	90
މުއްދަތު	ހުށަހެޅޭ އެންމެ ކުރު މުއްދަތު / ހުށަހެޅި މުއްދަތު × 10 (މުއްދަތު ބަޔާންކޮށްފައި ނުވާ ބިޑަންތަކަށް މިދާއިރާއަށް ޕޮއިންޓެއް ނުދެވޭނެއެވެ. މުއްދަތު ކުރުކަމަށް ލިބޭ ޕޮއިންޓް ގިނަވާނެއެވެ. އަދި ހުށަހަޅާފައިވާ މުއްދަތަކީ އެކަށީގެންވާ މުއްދަތަކަށްވުރެ ކުރު މުއްދަތެއްކަމަށް ބިޑު ކޮމިޓީއަށް ޤަބޫލުކުރެވޭނަމަ މިބައިން ކަނޑައެޅިފައިވާ މާރކްސް ނުލިބޭނެއެވެ. މުއްދަތު ޖަހާނީ ބަންދު ދުވަސްތައް ހިމަނައިގެންނެވެ.)	10
ޖުމްލަ		100

652 8831 info@kulhudhuffushicity.gov.mv www.kulhudhuffushicity.gov.mv @kfcitycouncil

ޖަދުވަލު 5
(ބީޑް ސެކިއުރިޓީ ނަމޫނާ)

Form of Bid Security (Bank Guarantee)

WHEREAS, ………………………………………………..*[name of Bidder]* (hereinafter called "the Bidder") *[company registration number]* has submitted his Bid for the Project no………issued by the Secretariat of Kulhudhuffushi City Council on ………………………………… …………..for construction of …………………………… …….*[name of Contract]* (hereinafter called "the Bid") under Invitation of bidders No. ………………….. *[Announcement Number]*

KNOW ALL PEOPLE by these presents that We ……………………………………… *[name of Bank]* of ……… …………………… *[name of country]* having our registered office at ……………………………………………………………………………….. (hereinafter called "the Bank") are bound unto ……………………………*[name of Purchaser]* (hereinafter called "the Purchaser") in the sum of *………………………………………….. for which payment well and truly to be made to the said Purchaser, the Bank binds itself, its successors, and assigns by these presents.

SEALED with the Common Seal of the said Bank this ……..day of …………….20……………..

THE CONDITIONS of this obligation are:

(1) If, after Bid opening, the Bidder withdraws his Bid during the period of Bid validity specified in the Form of Bid;

or

(2) If the Bidder having been notified of the acceptance of his Bid by the Purchaser during the period of Bid validity:

(a) fails or refuses to execute the Form of Agreement in accordance with the Instructions to Bidders, if required; or

(b) fails or refuses to furnish the Performance Security, in accordance with the Instruction to Bidders; or

(c) does not accept the correction of the Bid Price pursuant to Clause 27,

* The Bidder should insert the amount of the Guarantee in words and figures denominated in Maldivian Rufiyaa. This figure should be the same as shown in Clause 28.1 of the Instructions to Bidders.

we undertake to pay to the Purchaser up to the above amount upon receipt of his first written demand, without the Purchaser's having to substantiate his demand, provided that in his demand the Purchaser will note that the amount claimed by him is due to him owing to the occurrence of one or any of the three conditions, specifying the occurred condition or conditions.

This Guarantee will remain in force up to and including the date ……………………… days after the deadline for submission of bids as such deadline is stated in the Instructions to Bidders or as it may be extended by the Purchaser, notice of which extension(s) to the Bank is hereby waived. Any demand in respect of this Guarantee should reach the Bank not later than the above date.

DATE…………………………… SIGNATURE OF THE BANK

WITNESS ……………………… SEAL

[signature, name, and address]

ކޯޓޭޝަން ޝީޓް

#	ތަފްޞީލް	ޢަދަދު	ޖުމްލަ
1	ކުދި ބަގީންޗާ ސްޓޭންޑް ސްޓީލްދަނޑިކަރު.		
2	އިންޓަރލޮކު އެތުރާ ސްޓޭންޑް ހެދުން.		
3	ކޮންކްރީޓް މަސައްކަތް		
4	ވެލްޑިންގ މަސައްކަތް		
5	ޕެއިންޓުން އަދި ތަރާދު ކުރުން		
6	ޓްރިކަން ހަރުކުރުން.		
7	ޓްރިފަކި ހެދުން.		
8	ބޮޑު ބަގީންޗާ ސްޓޭންޑް ހެދުން.		
9	އެހެނިހެން.		
	ޖުމްލަ އަގު (ޖީ.އެސް.ޓީ ނުހިމަނައި)		
	ޖީއެސްޓީ 8%		
	ޖުމްލަ އަގު (ޖީއެސްޓީ ހިމަނައިގެން)		

652 8831 info@kulhudhuffushicity.gov.mv www.kulhudhuffushicity.gov.mv @kfcitycouncil

ސެކްޝަން - 6

މަސައްކަތާބެހޭ މަޢުލޫމާތު

މަސައްކަތުގެ ތަފްސީލް

ކުޅުދުއްފުށި ސިޓީގެ އަންހެނުންގެ ތަރައްޤީއަށް މަސައްކަތްކުރާ ކޮމިޓީގެ ފަރާތުން ގުޅުދުއްފުށީ ސިޓީ ކައުންސިލުން ބޭނުންވާ ސްޓޯރު، އެނދުގެ ސްޓޯރު އަދި ރަށުގެ އާބާދީ ސަރަހައްދުތަކުގެ ބައެއްތަނުގައި ޖާލިފަތި ހަރުކުރާ ކޮންޓްރެކްޓް ފަރާތެއް ހޯދުމަށް ތިރީގައި މަސައްކަތާ ކަރުދާހެވެ.

1. ކުދި ބޭނުންވާ ސްޓޯރގެ ސްޓީލްކޭޖު.

1.1. ކުދި ބޭނުންވާ ސްޓީލްކޭޖު އަދަދު 5 (ފަހެއް)

1.2. ސްޓީލްކޭޖު ހަދާނީ އެންކްސް 1 ގެ ކުރެހުމުގައިވާ ގޮތަށް އެ މިންވަރަކަށެވެ.

1.3. މި މަސައްކަތަށް ބޭނުން ކުރާނީ 1" ގޯލްވަނައިޒްޑް ތަޅަފޮޅު ޕައިޕެވެ.

1.4. ވެލްޑިން ކުރަން ޖެހޭތަން ވެލްޑިންކުރާނީ ސްޓިކް އާރކް ވެލްޑިންއިންނެވެ. (STICK ARC WELDING)

1.5. ވެލްޑިންކުރުމަށްފަހު ވެލްޑިން ކުރިތަނުން ރަނގަޅަށް ދެލިއިރުވަންވާނެއެވެ.

1.6. މި ސްޓީލްކޭޖަށް ހުންނަންވާނީ އެންކްސް 2 ގައި ފެންނަހެން ދޮރެއް ވަޅުން ގުޅުވާފައިހުންނަށެވެ.

1.7. މިމަސައްކަތް ނިންމުމަށްފަހު ދަގަނޑުބައިތަކުގައި ވާން ހުރެސަ ޕްރައިމަރ ކޯޓެއް ޖަހަންވާނެއެވެ. އަދި ދަގަނޑުގައި ޖަހަން ހުރެސަ ހުދު ދަވާދުގެ 2 ކޯޓު އޭގެމަތީން ޖަހަންވާނެއެވެ.

1.8. ދަވާދުގެ ބްރޭންޑަކީ ބޯޑްނުކުރާނީ (Sigma, Samhwa, Beger, Betek) ބްރޭންޑްގެ ދަވާދެވެ. ދަގަނޑުގައި ޖަހާ ހުރެސަ ޕްރައިމަރ ވާންޖެހޭނީ މި ދަވާދާއި ގުޅޭ ޕްރައިމަރ އަކަށެވެ.

1.9. ސްޓީލްކޭޖު ހަރުކުރާ ބިމު ހަމަނޫނި ކޮންކްރީޓުކުރަންވާނެ. ބިމު ހަމަކުރާ މިންވަރު އެންކްސް 3 ގައި ވާނެއެވެ.

1.10. ބިމު ވަޅުލުމަށްފަހު ބޭނުންވާ ސްޓީލްކޭޖު، ކޮންކްރީޓް ބިމު ގައި ހަރުކުރަންވާނެވެ. ސްޓީލްކޭޖު ހަރުކުރާނެ ތަން ފާސްކުރާނީ މި މަސައްކަތާއި ހަވާލުވެހުރި ސުޕަވައިޒަރގެ މަސްވަރާގެ މަތިންނެވެ.

1.11. މި ސްޓީލްކޭޖު ނިމުމާއި ހުންނަންވާނީ ދޮރެއްގެވަށައި ހަރު ކުރެވިފައެވެ.

1.12. މި ދޮރެއްގެވަށް ޖަހަންވާނީ 1/2 އިންޗި ބޯމިނުގައި ހުންނަ SS ބޯލްޓްބޯޓްން ކޮންގްނުވެ.

1.13. މި ސްޓީލްކޭޖުގެ އުސްމިނުގައި އިންނަ ވަށްބުރުގެ ގައިމުޖެހި އަކީ 1' އެވެ.

1.14. މި ސްޓީލްކޭޖުގެ ދިގު މިނަކީ 10 ފޫޓެވެ.

1.15. މި ސްޓީލްކޭޖުގެ މަތީގައިވާ ބުރުގެ ގައިމުޖެހި އަކީ 7 ފޫޓެވެ.

652 8831 info@kulhudhuffushicity.gov.mv www.kulhudhuffushicity.gov.mv @kfcitycouncil

އެނެކްސް 1

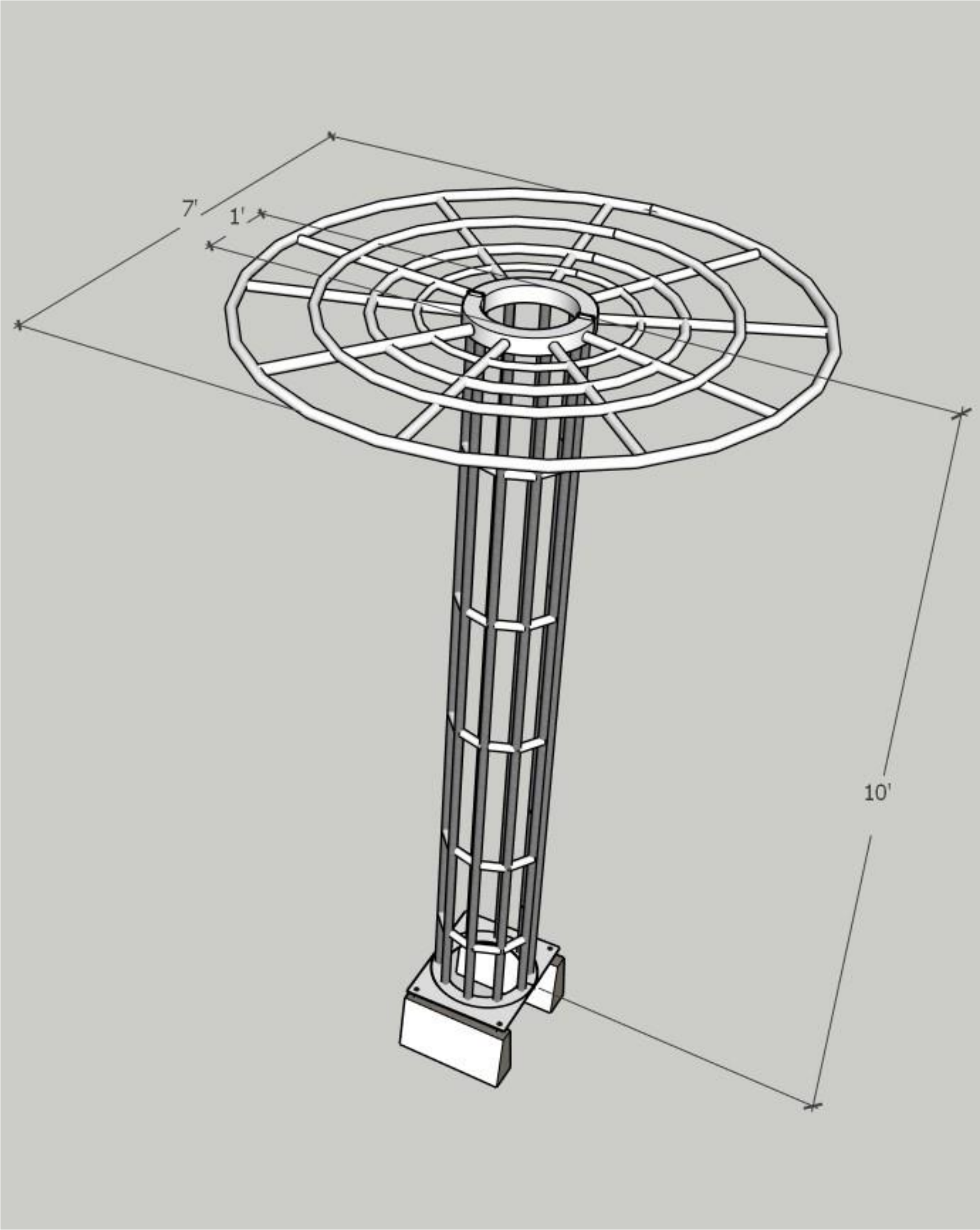

652 8831 info@kulhudhuffushicity.gov.mv www.kulhudhuffushicity.gov.mv @kfcitycouncil

 އެނެކްސް 2

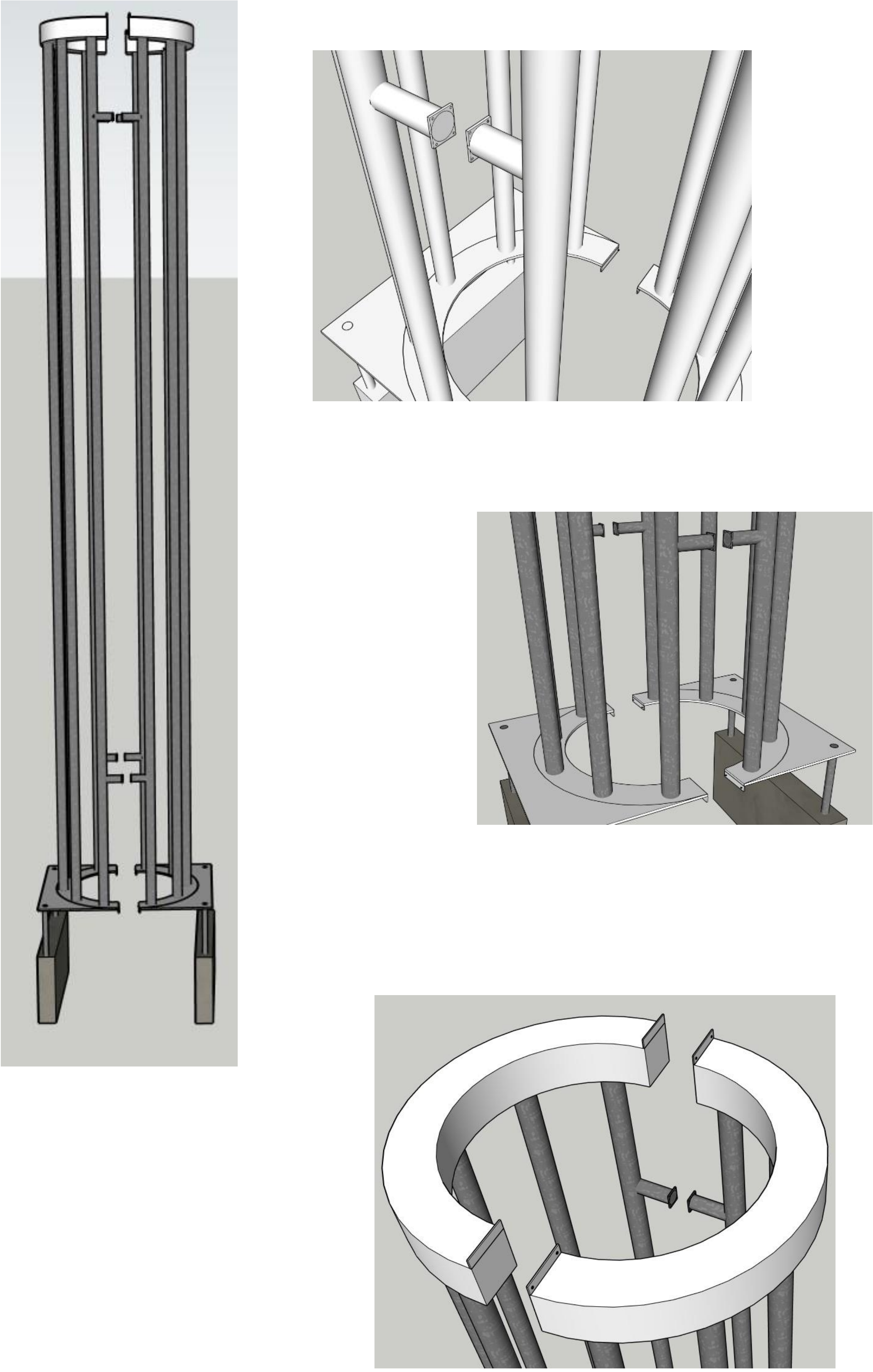

652 8831 info@kulhudhuffushicity.gov.mv www.kulhudhuffushicity.gov.mv @kfcitycouncil

އެނެކްސް 3

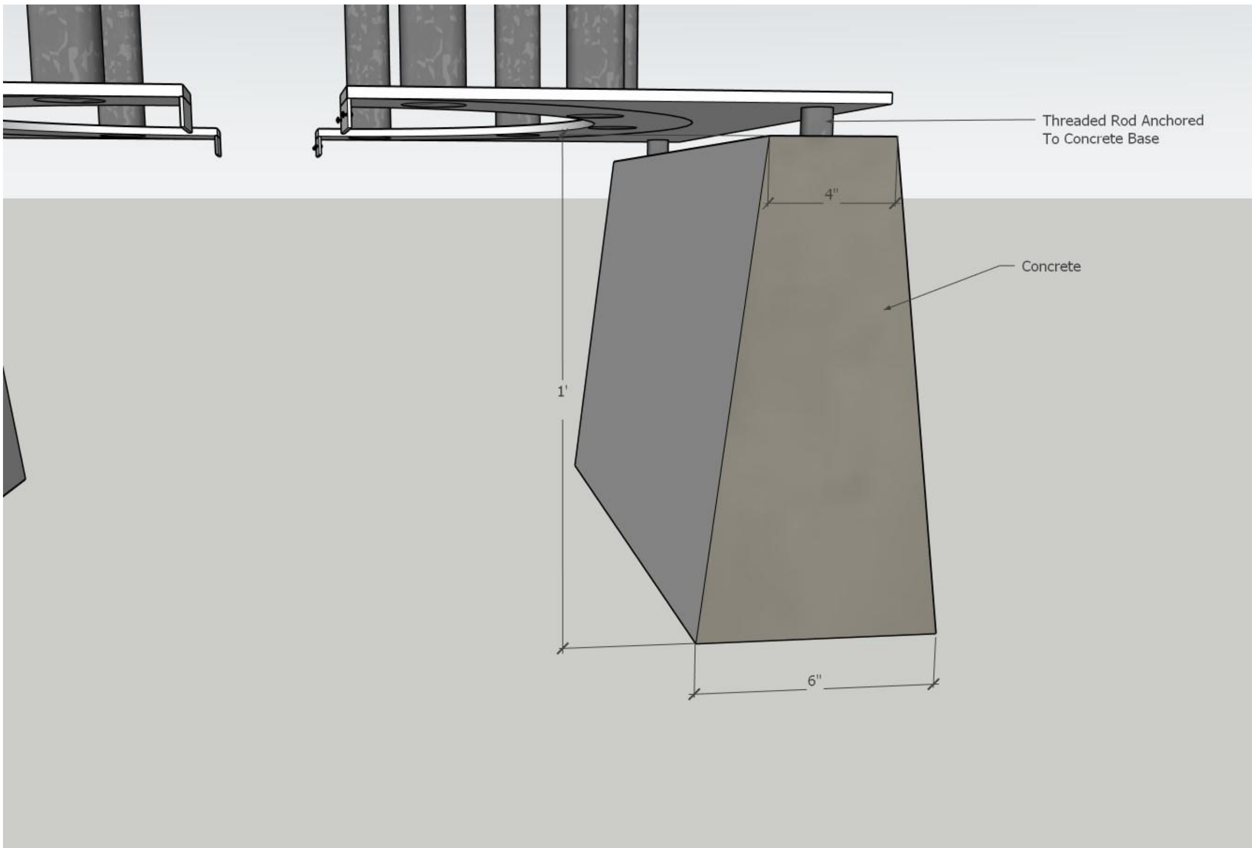

2. އުސްޓީލު އެލުމާ ސްޓޭންޑު ހެދުން.

2.1 މިމަސައްކަތް ތަކެތިން ކުރެހުމުން ފެންނަން ހުރި ގޮތުގެ މަތިން 4 ސްޓޭންޑު ހަދަންވާނެވެ.

2.2 ސްޓޭންޑުތަށް ހަރުކުރާނީ ތަންތަން ސްޕެސިފައިކުރު ފާހަގަކުރުތަށްގޮތަށް ކުރަންވާނެވެ.

2.3 މި މަސައްކަތް ކުރަންވާނީ ފޯރުކޮށް ތަކެތީގައި ހިފައިގެން ގަވާއިދާ ގުޅޭ ބޮޑެތި ބައެއް ކުރެހުމަކާ ގުޅުވައިގެން ނިންމާނެވެ. އަދި ގުޅިގެން ފޯރުކޮށްދޭ ސްޕެސިފިކޭޝަންގެ ދަށުން މަސައްކަތް ހަމަޖެހުން ކަށަވަރުކުރަންވާނެވެ.

3. ކޮންކްރީޓު މަސައްކަތް

3.1 ކުރެހުމުން ފެންނަން ހުރި ގޮތުގެ މަތިން ކޮންކްރީޓު ބޭސްތައް އަޅަންވާނެވެ.

3.2 ކޮންކްރީޓުގެ ތަކެއްޗަށް ފުރަން ބޭނުންކުރާނީ 10 މިލިމީޓަރުގެ ދަނޑިގަނޑެވެ. ކޮށަން ޖަހާލައި ހުސްނަ ކޮންޑު ރޯޑިއަކަން ބޭނުން އަޅަންޖެހޭނެއެވެ. ރޯޑުގެ ސައިޒަކީ 100 މިލިމީޓަރެވެ.

3.3 ޖުމުލަ ހަދަންޖެހޭ ބޭސްގެ އަދަދަކީ: 4

652 8831 info@kulhudhuffushicity.gov.mv www.kulhudhuffushicity.gov.mv @kfcitycouncil

3.4. ބޭސް މިންތަކާއި ބޭސް އިންސަރޓް ޑީޓެއިލް ކުރެހުން ތިރީގައި އެވަނީއެވެ.

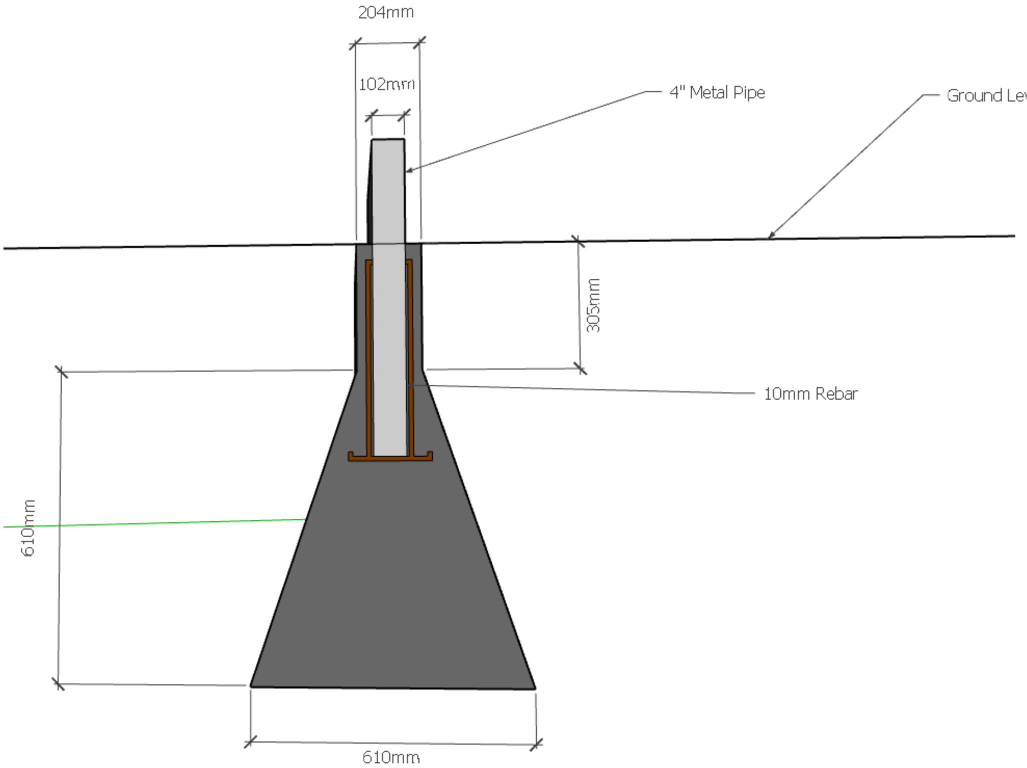

3.5. ހުރިހާ ދަގަނޑުބައެއް ރިއަމަރ ބަނޑުލުގައި ހުންނަންވާނެއެވެ. ބަނދަނަންޖެހޭނީ އެޅަމުން ހާއްސަ ދަބަރު ޖަހާފައި ނުވާ ބަންނަ ނަމުނުންނެވެ.

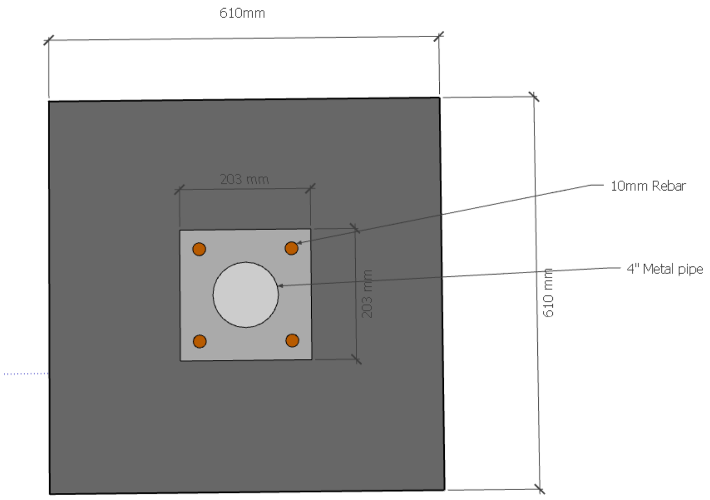

3.6. ބަނޑުލުގައި އިސްތަރުން ހުންނަ ނަރުގެ ކޮޅުތައް ކަވަރިންގ ގެއްލާ ގޮތަށް ނުބަހައްޓައި ބެރިކޮންޖެހޭނެއެވެ. (ކަވަރިންގައި މަދުވެގެން 50 ހުންނަންވާނެވެ.)

3.7. ބޭސް އެޅުމަށް ބޭނުންކުރާނީ 1:2:3 ރޭޝިއޯއެވެ. އެއީ (1 ސިމެންތި، 2 ހިލަފަތި އަދި 3 ހިލަ)

3.8. ބޭސް ބޭނުންކުރާނީ 10 މިލިމީޓަރުގެ ދަގަނޑެވެ.

3.9. ކޮންމެ ކޮންކްރީޓް މަސައްކަތަކަށް ބޭނުންކުރާނީ ކުނި ބުރި ނެތް ސާފު ހިލަ އަދި ހިލަފަތެވެ. އަދި ދެންނެވި މަސައްކަތަކަށް ބޭނުންކުރާނީ ރަނގަޅު ގްރޭޑް ކުރެވިފައިވާ ހިލައާއި ހިލަފަތެވެ.

3.10. ބޭނުންކުރަންވާނީ ސިލްވަރގެ ހުރިހާ މެޓީރިއަލްތައް އިންޗު ނުވަތަ ބީ.އެސް 12 އަށް ފޫޓް ބޭރުމިނުގެ ސިލްވަރގެ ބޭނުންކުރެވޭނެ އަދި ގަލްވަނައިޒްކުރި ސިލްވަރގެ ބޭނުންކުރަންވާނެ.

3.11. ކަނޑުކުރީގެ ހުރިހާ މަސައްކަތަކީ އެއް ބަޔާންކޮށްފައިވާ ސިފައިގައި ބޭނުންކުރުން.

3.12. ދަގަނޑު ޖަހާފައި ނުވާ އަދި ތަޅާ އުފެދިފައިނުވާ ދަގަނޑު ބޭނުންކުރުން.

3.13. ކަންކުރީގެ ހުރިހާ މަސައްކަތްކުރަމުން ތަރާއި ތަޅާގެ އަސަރުތައް ސާފު ފުން ބޭނުންކުރުން

4. ވެލްޑިންގެ މަސައްކަތް

4.1. ސްޓީލްގެ ހުޅުމަން ބޭނުންކުރާނީ 38، 25 އަދި 100 މިލިމީޓަރ ފަދަ ދަގަނޑު ޕައިޕް.

4.2. ޕައިޕް ތަކުގެ ބޮޑުމިނުގައި މަދުވެގެން 3 މިލިމީޓަރ ހުންނަންވާނެ.

4.3. ސްޓީލްގެ ހަދަންޖެހޭ ގޮތައި މިންތައް ކުރުމުގައި ހިފެހެއްޓުމަށް ހުންނާނެއެވެ.

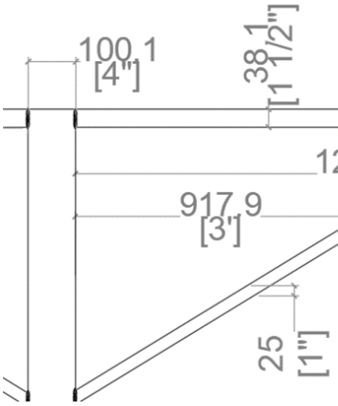

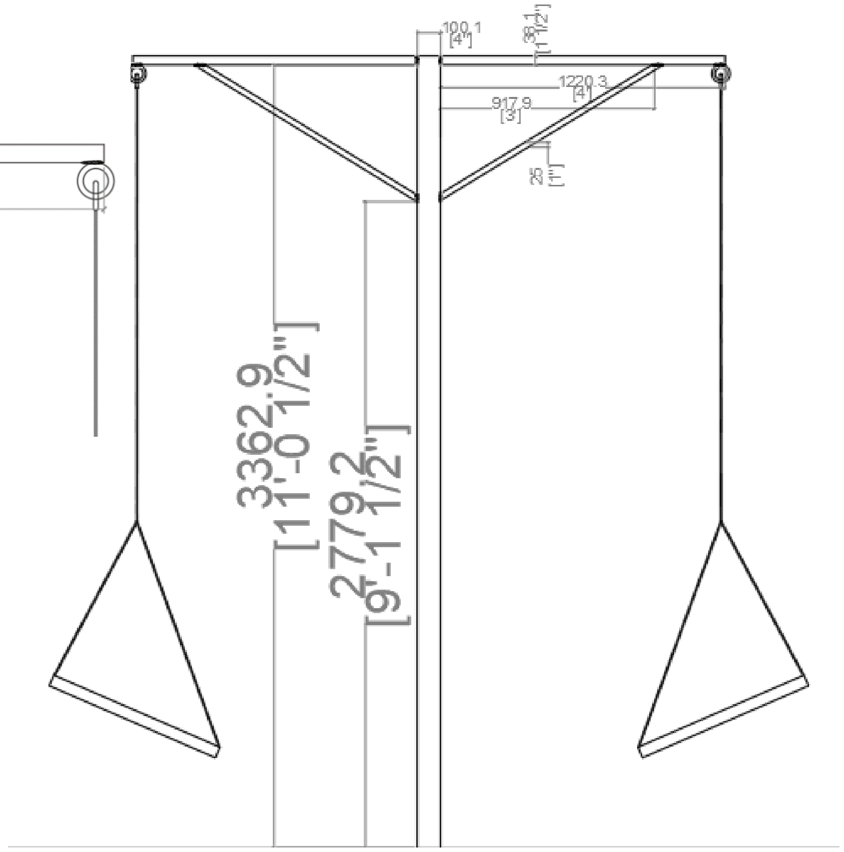

4.4. ސްޓީލްގެ ދިގުމިނުގައި 25 މިލިމީޓަރއަށް ވުރެ ކުރު ބޭރުގެ ކޮޅުތައް ބަދަލުކުރުމާއި އެކުލެވޭ ވެލްޑިން ކޮށްގެން ހަރުކުރަންވާނެ.

4.5. ވެލްޑުކުރާ ތަންތަން ފާޅުގައި ނުފެނޭ ގޮތަށް ރަނގަޅަށް ބެއްދިންވާނެއެވެ.

4.6. ހުރިހާ ޕައިޕްތަކުގެ ކޮޅުތައް ފުން ނުވާގޮތަށް ވެލްޑިންކޮށްގެން ބެއްދިންވާނެ.

652 8831 info@kulhudhuffushicity.gov.mv www.kulhudhuffushicity.gov.mv @kfcitycouncil

5. ބާރުފުން އަދި ދަމާދު ފުން

5.1. ދަނޑުބަނޑު ހުރި އަދި ކާނުލިއްޖެ ގެޔާ ރިސާބޭގައިވާ އަދި އެރިސާބޭން ފެނިގެން ބިމުން މަހަކަށް 6 އިންޗިއަށް ވުރުނުގެ ނަވާޅާ ރިސާބޭގައި ދިޔާ ބާރު ލާންވާނެވެ.(މިބައިގެ މަތީގައިވެސް ޖެހުމާލައި ދަމާދު ލާންވާނެވެ)

5.2. ވެލްޑިންގވައިވާ ތަންތަން ގެނައި އޮމާންކުރުމަށްފަހު ހުޅި ދަގަނޑު ޕްރައިމަގައި 2 ކޯޓް ޖެހިމާބަ ލާންވާނެއެވެ.

5.3. ދަގަނޑުގެ ހުރިހާ ބައެއްގައި ދަގަނޑުގައިވާ ބާވަތްތަކުގެ ހުދު އޮޔާ ދަމާދުއް ލާންވާނެއެވެ.

5.4. ދަމާދު ލާއިރު ތަންކޮޅުކޮޅަށް ބޮވެ ދިޔާވުގެން ފައިބާވަރަށް ހުރުގެން ނުވާނެއެވެ.

5.5. ދަމާދު ދިޔާކުރުމަށް ބޭނުންކުރަންވާނީ ހަމައެކަނި އޭކަމަށް ބޭނުންކުރާ ތިނަރު އަޅައިގެންނެވެ. ތިނަރު ގުނައަޅާއި އެއްގޮތަށެވެ.

5.6. ދަގަނޑުގައިވާ ޖެހިމާބަ އަދި ދަމާދު އެއް ބުރުސްގަކަށް ވާންވާނެއެވެ.

5.7. ޖެހިމާބަ އަދި ދަމާދުގެ ކޯޓްގައި ބޭނުންކުރާނީ ސަމުވާ،ސިވާގާ، ބުޑުކަ ނުވަތަ ބެގާބަ ބުރުސްތަކުގެ ނުވަތަ އެއާއި އެއް ފެނަވަރެއްގެ ދަމާދެވެ.

6. ޗެއިނަށް ހަރުކުރުން.

6.1. މި ސްޓޭޝަނާ ތަކުގައި ޗެއިނޭޖިނަށް އުޅުވަންވާނެއެވެ.

6.2. ހަރުކުރުމަށް ވަލުގެމެދުގައި ބޭނުންކުރާނީ 10mm "anchor Rope" އެވެ.

6.3. ޗެއިނަށް މިއިދާރާއިން ފޯރުކޮށްދޭނެއެވެ.

6.4. މި މަސައްކަތުގެ ފިނިޝިން ރިޕޯޓްވާނެއެވެ. ރިޕޯ ނުންނަމަ ރިޕޯ ކުރުމަށް އެންގޭނެއެވެ.

652 8831 info@kulhudhuffushicity.gov.mv www.kulhudhuffushicity.gov.mv @kfcitycouncil

7. ޖޯލިފައި ހެދުން.

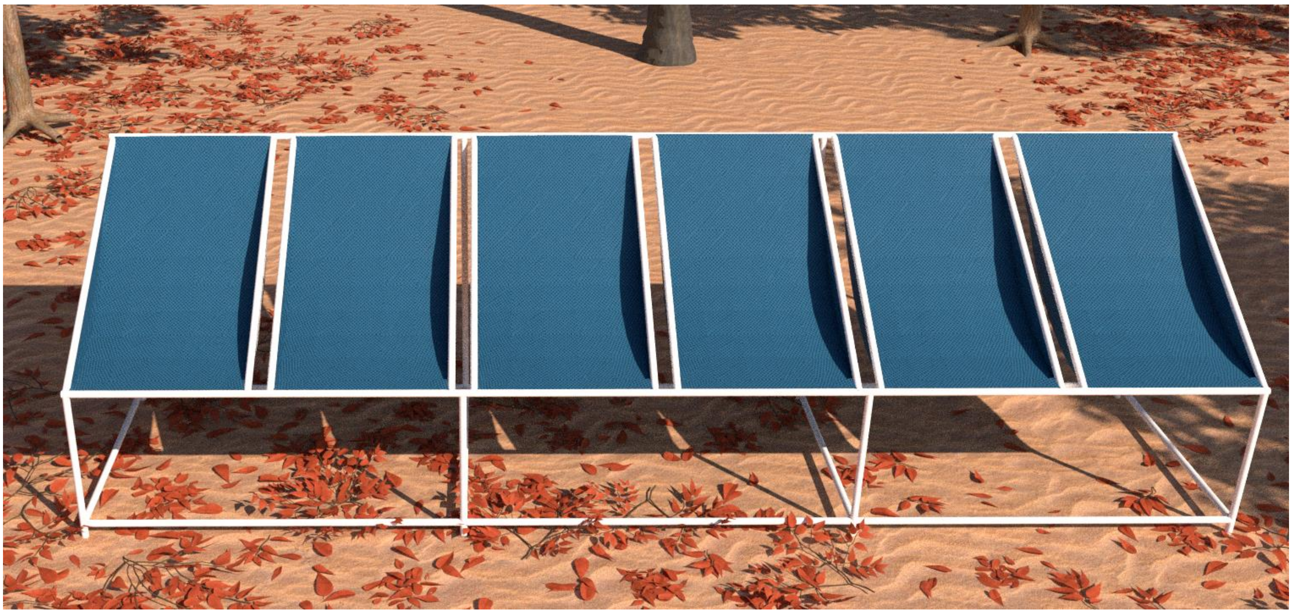

7.1. ޖުމްލަ ޖޯލިފައިގެ އަދަދު 12 ހުންނަންވާނެއެވެ.

7.1.1. **6** ޖޯލީގެ 2 ސެޓް.

7.1.2. **4** ޖޯލީގެ 4 ސެޓް.

7.1.3. **2** ޖޯލީގެ 6 ސެޓް.

7.2. ޖޯލީގެ އޮނިގަނޑު ހެދުމަށް ބޭނުންކުރާނީ GI 1 އިންޗިގެ ކާބަނު ދަގަނޑު ޕައިޕެވެ.

7.3. ޖޯލި ހަދަންޖެހޭ ގޮތަށް މިންތަކަށް ކެނޑުމުގައި ހިމެނިފައި ހުންނާނެއެވެ.

7.4. ޖޯލީގެ ފައިގެ އެތެރެފަރާތުގައި ފެހެއްޓަށް ޓުރެސްކެއް ހަރުކުރަންވާނެއެވެ.

7.5. ޖޯލީގެ ފައި ދުމަށްޓަކައި އިތުރު ދަގަނޑު ޕައިޕެއް އަޅަންވާނެއެވެ.

7.6. ޖޯލީގެ ފައިގެ ބޮޑުން 1 އިންޗި ފުޅާ ގޮތަށް ޑިޒައިން ކުރެވި ފައިގެ ދަށުގައިވާ ސް ހަރުކުރެވިފައި ހުންނަންވާނެއެވެ.

7.7. ވެލްޑުކުރާ ތަންތަން ލޯވަރު ނުހުންނަ ގޮތަށް ރަނގަޅަށް ބަލައިންވާނެއެވެ.

7.8. ވެލްޑުކޮށްފައިވާ ތަންތަން ގްރައިންޑްކޮށްފަހު މުޅި ދަގަނޑު ފޮނުވުމުގައި ރަތް އޮކްސައިޑް (ޕްރައިމަރ) 1 ކޯޓް ލާންވާނެއެވެ. އަދި ފިނިޝިންގެ ގޮތުގައި "ބޯލް ރަސްޓް" ގްރޭސް 2 ކޯޓް ލާންވާނެއެވެ.

7.9. ދަގަނޑުގައި ލާ ބާވަތްތަކާއި ރަނގަޅު ފެންވަރުގެ އަލްމާ ކުލައެއް/ދަވާދު ލާންވާނެއެވެ.

7.10. ކުލަ/ދަވާދު އަދި ބަލާނައިގެ ގޮތުގައި ބޭނުންކުރަންވާނީ ސަމްހާ،ބެޓެކް ނުވަތަ ބެގާ (SAMHWA,BETEK,BEGER) ބްރޭންޑުގެ ކުލަ/ދަވާދު އަދި ބަލާނައެވެ.

7.11. ޖުރުމާނާއި ފޮއިންޓް ޖަހަންވާނީ ސްޓީލް ގަން ނުވަތަ ކާރުޕެންޓަރ ބޭނުންކޮށްގެން ސްޓީލް ފޮއިންޓުގެ ގޮތުގައެވެ.

7.12. ޖޯލިތަން ހުންނަންވާނީ މިލިމީޓަރ 4-2.5 ނުވަތަ Nylon mesh net knotless 1.5 inch ގެ ދޯ ބޭނުން ކޮށްގެންނެވެ.

7.13. މި ސަޕްލައިގެ ފިނިޝިން ރިވިއުކުރަންވާނެއެވެ. ރިޕޯޓުކުރަން ރިޕޯޓު ކުރަން އެންގޭނެއެވެ.

652 8831 info@kulhudhuffushicity.gov.mv www.kulhudhuffushicity.gov.mv @kfcitycouncil

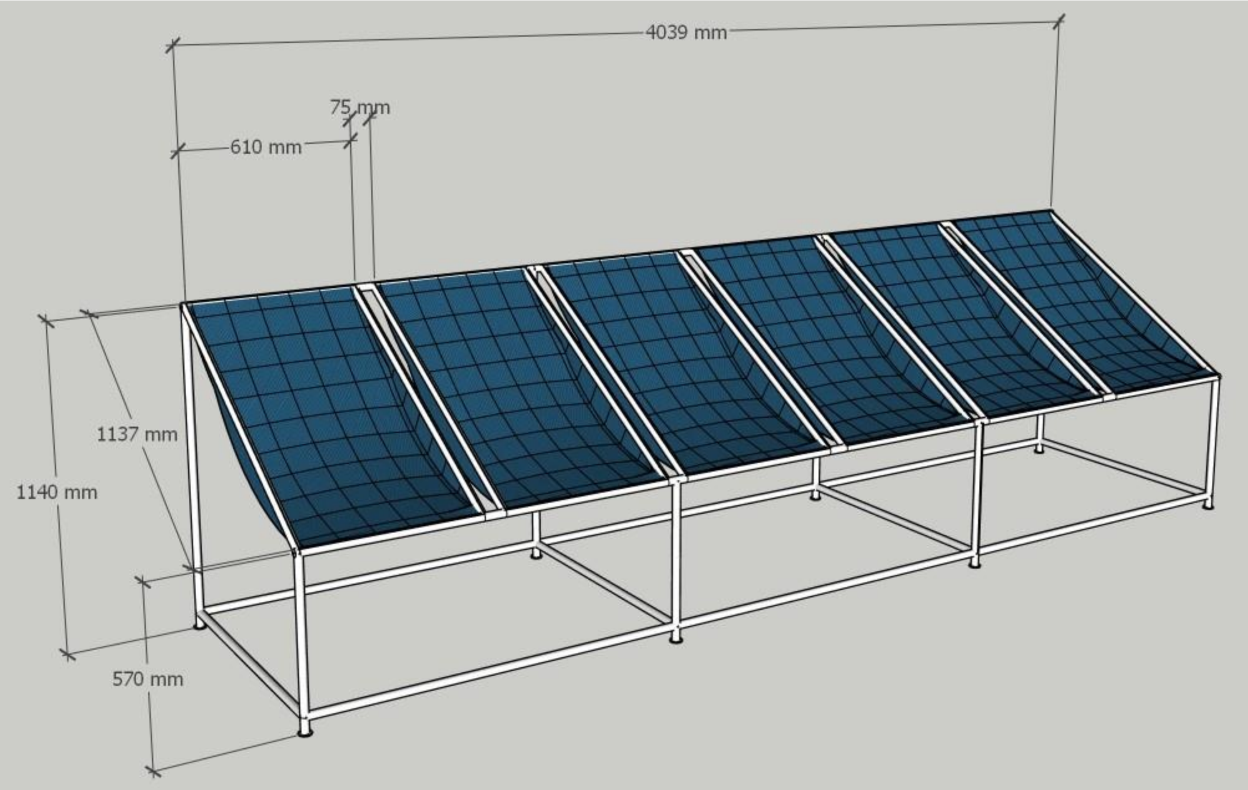

8. ބޯޓު ބަގީޗާ ސްޓޭންޑް ހެދުން.

8.1. ބޯޓު ބަގީޗާ ސްޓްރަކްޗަރު އަދަދު 1.

8.2. ސްޓްރަކްޗަރު ހަދާނީ ޖީއައި ޕައިޕާއި ކުރުމާއި އެން ގޮތަށް އެ މިންތަކަށެވެ.

8.3. މި މަސައްކަތަށް ބޭނުން ކުރާނީ 1.5" ގެލްވަނައިޒްޑް ދަގަނޑު ޕައިޕެވެ.

8.4. ހުރަސް ދަނޑުގެ ގޮތުގައި ބޭނުން ކުރާނީ ½ އިންޗިގެ ގެލްވަނައިޒްޑް ދަގަނޑު ޕައިޕެވެ.

8.5. ވެލްޑިން ކުރަން ޖެހޭތަން ވެލްޑިންކުރާނީ ސްޓިކް އާކް ވެލްޑިންއިންނެވެ. (STICK ARC WELDING)

8.6. ވެލްޑިންކުރުމަށްފަހު ވެލްޑިން ކުރިތަންތަން ރަނގަޅަށް ދަގުއިރު ފުރުވަންވާނެއެވެ.

8.7. މުޅި މަސައްކަތް ނިންމުމަށްފަހު ދަގަނޑުބައިތަކުގައި ވާން ހުރި ކޮޅު ޕްރައިމަރ ކޯޓެއް ވާންވާނެއެވެ. އަދި ދަގަނޑުގައި ފުމަން ހުރި ހުރި ދަވާދުގެ 2 ކޯޓް އެގޮތުން ވާންވާނެއެވެ.

8.8. ދަވާދުގެ ގޮތުގައި ބްރޭންޑްތަކުން (Sigma, Samhwa, Beger, Betek) ބްރޭންޑްގެ ދަވާދެވެ. ދަގަނޑުގައި ވާން ބޭހުން ޕްރައިމަރ ވަންޏާއި މި ދަވާދާއި ގުޅޭ ޕްރައިމަރ އަޅަންވެ.

8.9. ސްޓްރަކްޗަރ ހަރުކުރާ ބޯޓު ހަދާނީ ކޮންކްރީޓުންނެވެ. ބޯޓު ހަދާނީ މިންތަށް އިންޗްސް 4 ގައި ވާންއެވެ.

8.10. ބޯޓު ވަޒަންކުރުމަށްފަހު ބޭނުންވާ ސްޓްރަކްޗަރ، ކޮންކްރީޓް ބޯޓު ގައި ހަރުކުރަންވާނެވެ. ސްޓްރަކްޗަރ ހަރުކުރާނީ ތަން ފާސްކުރާނީ މި މަސައްކަތައި ހަވާލުވެހުރި ސްޕަވައިޒަރގެ މަސްވަރާގެ މަތިންނެވެ.

8.11. މި ސްޓްރަކްޗަރގެ އެންމެ އެސްޓިމޭޓުގައި 12 މަސްދުވަސްވެ.

8.12. މި ސްޓްރަކްޗަރގެ ފުރާމޭޓުގައި 24 މަސް ދުވަސްއެވެ.

8.13. މި މިންތަން އަޅުއްވާގެ ކުރިއަށް ދާންކުރުމަށް މަސައްކަތައި ހަވާލުވާ ފަރާތުގެ ޒިންމާއެކެވެ.

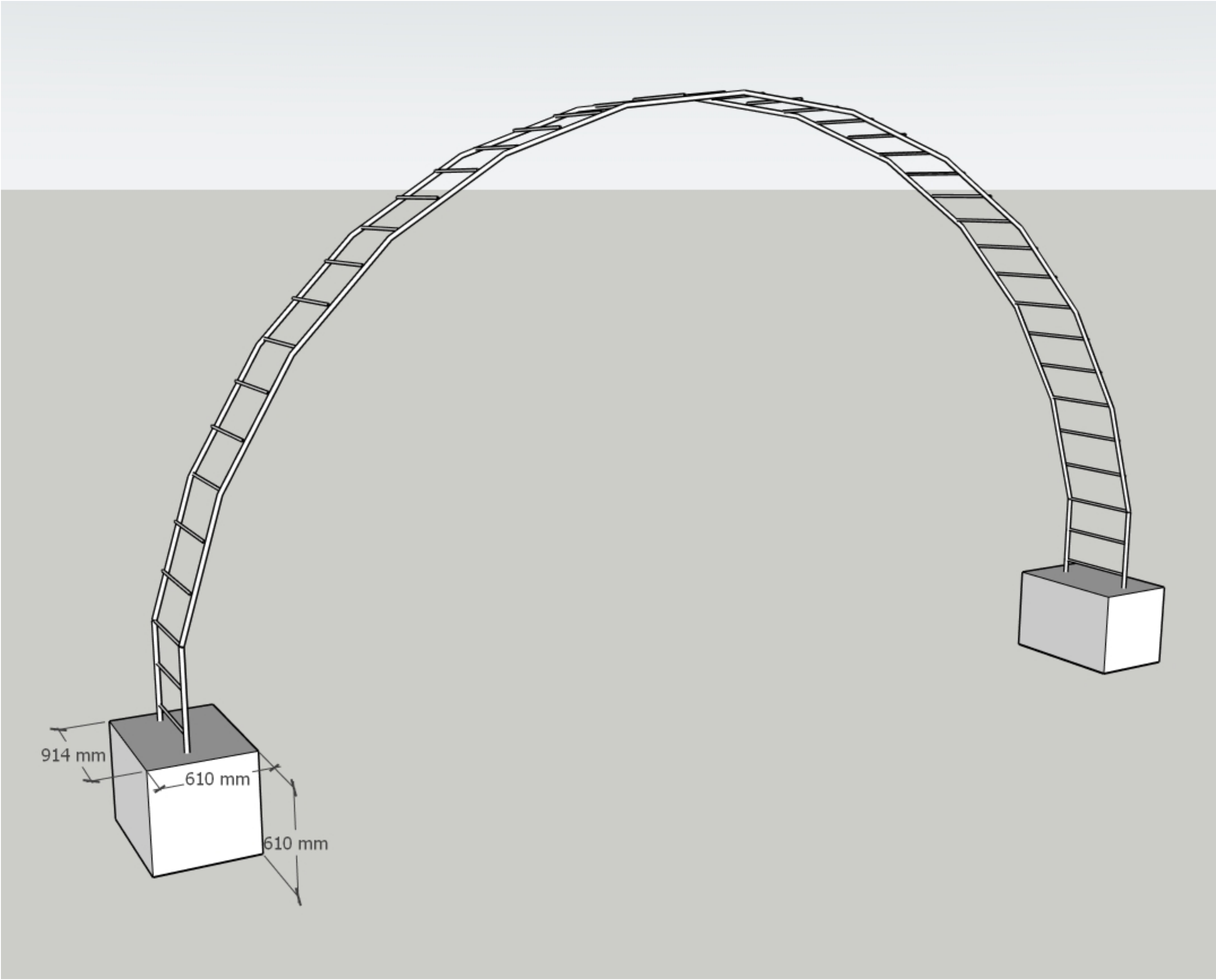

914 mm
610 mm
610 mm

އެނެކްސް 4

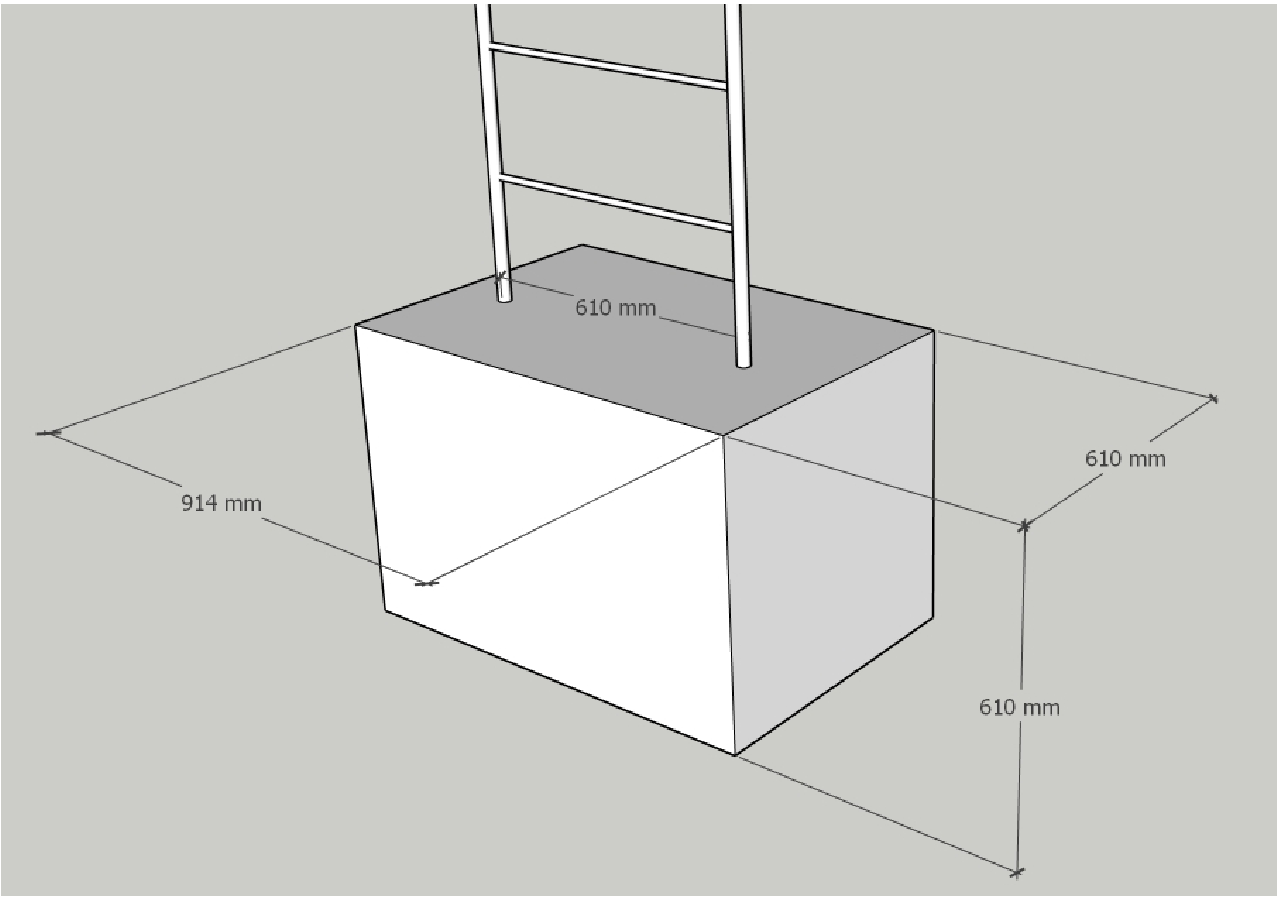

9. އެހެނިހެން.

9.1 މި މައުލޫމާތު ސްޓޭޖުގައި ކުލަ ނުވަތަ ތަފާތު ޑިޒައިން ހުރިހާ ބައިތަކުގައި ކުލަ ފާރުވާލި ސްޕެޝަލްގެން ބޭނުން ކޮށްދޭންވާނެއެވެ.

9.2 މި މައުލޫމާތު ސްޓޭޖެއްވާ މިންވަރު އަމުދުގެ ކުރިމަގައި އަދިހަނދުމަށް ވަސީލަތްތަކައި ހަމަޖެހޭ ފަރުމާގެ ޒިންމާއެކެވެ.

9.3 މި މައުލޫމާތު ސްޓޭޖުގައި ގެރުމަށް ހަމަޖެހުނުވިހިލާ ހިޔާ އެއްޗެހިސްތަކާއި ފިނިސަރީން ރިޕޯޓްކޮށްފައެވެ. ރިޕޯ ނޫނީމަ ރިމި ކުރުމަށް އެންގޭނެއެވެ.